Tehnisko datu lapa

Vario ātrās montāžas savienojums A4

Preces numurs: 5311405

- T veida, krustveida vai paralēliem savienojumiem
- Ātra montāža ar vienu V4A skrūvi M10 x 35
- Atbilst VDE 0185-305 (IEC 62305) prasībām

A4 Nerūsējošais tērauds 1.4401

Pamatdati

Preces numurs	5311405
Tips	249 S7 V4A
Apzīmējums 1	Vario savien. ātrai montāžai
Ražotājs	OBO
Izmērs	40x40mm
Materiāls	Nerūsējošais tērauds 1.4401
Mazākā VK vienība	5000
Daudzuma mērvienība	Gabals
Svars	9,5 kg
Svara vienība	kg/100 gab.
CO2 pēdas nospiedums (GWP) no šūpuļa līdz vārtiem	0,6708 kg CO2e / 1 Gabals

Tehnisko datu lapa

Vario ātrās montāžas savienojums A4

Preces numurs: 5311405

Izmēri

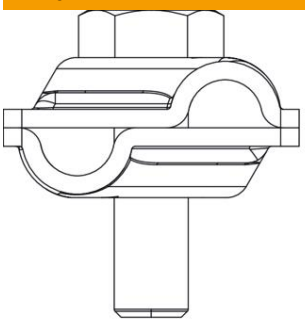

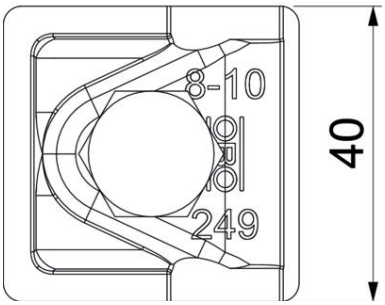

Tehniskie dati

Stiprinājuma skrūves veids	Sešstūra skrūve
Savienotāja veids	Kombinētā savienošanas apskava
Zibens impulsa strāvas nestspēja	H/100 kA
Piemērots savienošanai	Apaļvads Rd 8–10 / Rd 8–10
Pielāgots	Rd 8-10 mm
Apaļā vada diametrs, vadītājs 1, maks.	10 mm
Apaļā vada diametrs, vadītājs 1, min.	8 mm
Apaļā vada diametrs, vadītājs 2, maks.	10 mm
Apaļā vada diametrs, vadītājs 2, min.	8 mm
Starpplate	nē