Tehnisko datu lapa

Ierīču montāžas modulis GESR9 ar roktura skavu

Preces numurs: 7405532

Ierīču montāžas kārba ar rokturi ne vairāk kā 12 atsevišķām Modul 45 ierīcēm 3 universālajos balstos UT4, izmanto kanālu sistēmās un sistēmu grīdās iekštelpās.

Var izmantot līdz 9 instalācijas ierīču iebūvei ar 50. sērijas galveno plati.

PA Poliamīds

Pamatdati

Preces numurs	7405532
Tips	GESR9 U 9011
Apzīmējums 1	Ierīces ieliktnis
Apzīmējums 2	universālai montāžai
Ražotājs	OBO
Izmērs	Ø324x61
Krāsa	grafītmelns; RAL 9011
Materiāls	Poliamīds
Mazākā VK vienība	1
Daudzuma mērvienība	Gabals
Svars	232 kg
Svara vienība	kg/100 gab.
CO2 pēdas nospiedums (GWP) no šūpuļa līdz vārtiem	6,8207 kg CO2e / 1 Gabals

Tehnisko datu lapa

Ierīču montāžas modulis GESR9 ar roktura skavu

Preces numurs: 7405532

Izmēri

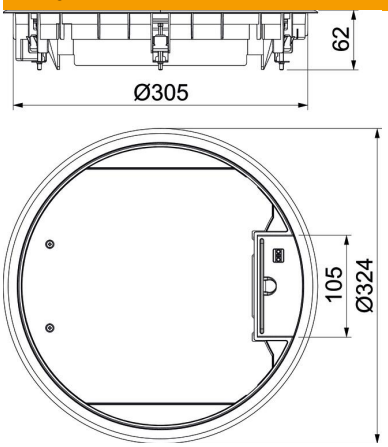

Garums	324 mm
Platums	324 mm
Augstums	62 mm

Tehniskie dati

Iebūvējamo ierīču skaits	12
Ierīču kārbu skaits	3
Izpildījums	apaļš
Kabeļu izvada izpildījums	Pagriežams kabeļa izvads
Grīdas seguma aizsardzības rāmis	jā
Grīdas kopšana	sauss
Grīdas augstums min.	73 mm
Piemērots dubulto grīdu montāžai	jā
Piemērots aizvērtam zemgrīdas kanālam vienā līmenī ar grīdas segumu	nē
Piemērots zemgrīdas kanālam, ko pārklāj grīdas segums	jā
Piemērots iebūvēšanai dobās grīdās	jā
Piemērots mitrajai kopšanai	nē
Piemērots zemgrīdas kārbai	350
Piemērots zemgrīdas kanālam	jā
Iekārtas stiprinājums ierīču kārbu nostiprināšanai	jā
Ar izgriezumu grīdas segumam	jā
Nominālais lielums ierīču iebūvēšanas vienībai	R9
Aizsardzības veids (IP) izmantošanas stāvoklī	IP20
Aizsardzības veids (IP) neizmantotā stāvoklī	IP40
Aizsardzības pakāpes IK kods	IK08
Lielas slodzes versija	nē
Spriegošanas diapazons D maks.	30 mm
Spriegošanas diapazons D min.	9 mm
Montāžas sistēmas tips	MT4 / GB3
Vertikālā slodze, liels laukums	līdz 5 000 N
Vertikālā slodze, mazs laukums	līdz 3 000 N

Tehniskie dati

Atļaujas	VDE
Atvēršanas mehānisms	Roktura skava
Grīdas seguma biezums	5 mm