Tehnisko datu lapa

Iekšējā stūra profila vāks, ierīču montāžas kanālam Rapid 45-2, tips 53130

Preces numurs: 6113252

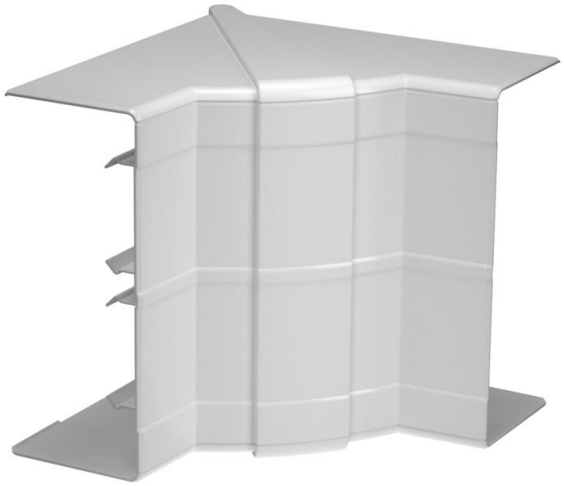

Iekšējais stūris ierīču montāžas kanālu Rapid 45-2 virziena maiņai. Fasondetaļas iespējams regulēt 83-97° diapazonā.

PC/ABS Polikarbonāts/Acrylnitril-Butadien-Styrol

Pamatdati

Preces numurs	6113252
Tips	GK-IH53130LGR
Apzīmējums 1	Iekšējais stūris
Apzīmējums 2	regulējams
Ražotājs	OBO
Izmērs	140x145x145
Krāsa	gaiši pelēks; RAL 7035
Materiāls	Polikarbonāts/Acrylnitril-Butadien-Styrol
Mazākā VK vienība	1
Daudzuma mērvienība	Gabals
Svars	14,73 kg
Svara vienība	kg/100 gab.
CO2 pēdas nospiedums (GWP) no šūpuļa līdz vārtiem	0,9763 kg CO2e / 1 Gabals

Tehnisko datu lapa

Iekšējā stūra profila vāks, ierīču montāžas kanālam Rapid 45-2, tips 53130

Preces numurs: 6113252

Izmēri

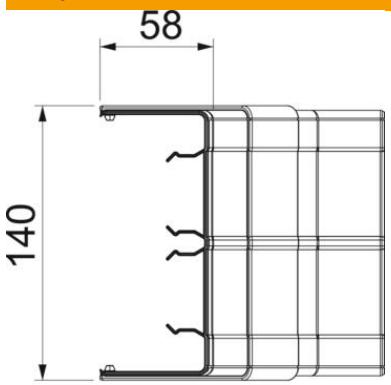

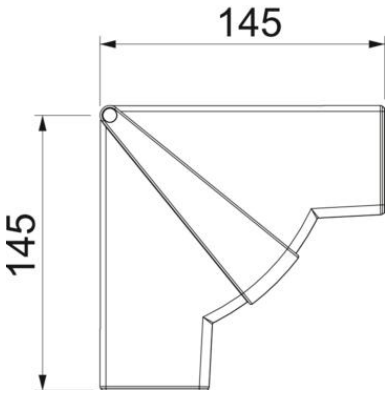

Garums	145 mm
Platums	140 mm
Augstums	58 mm

Tehnisko datu lapa

Iekšējā stūra profila vāks, ierīču montāžas kanālam Rapid 45-2, tips 53130

Preces numurs: 6113252

Tehniskie dati

Vāku skaits	1
Izpildījums	Apvalka detaļa
Forma	Simetrisks
sarkans; RAL 3000	53 x 130 mm
paredzēts kanāla platumam	130 mm
paredzēts kanāla augstumam	53 mm
Nesatur halogēnus	jā
Kabeļu skava	nē
Kanāla savienotājs	nē
Augšējo daļu montāžas veids	vispārējs
Grīdā izveidotas atveres montāžas vajadzībām	nē
Augšējās daļas platums	0 mm
Augšējās daļas platums 2	0 mm
Augšējās daļas platums 3	0 mm
ROHS atbilstība	jā
Aizsardzības veids	IP40
Aizsargplēve	nē
Aizsardzības pakāpes IK kods	IK08
Izmantošanas temperatūras diapazons maks.	60 °C
Izmantošanas temperatūras diapazons min.	-15 °C
Leņķa diapazons maks.	97 mm
Leņķa diapazons min.	83 mm