Tehnisko datu lapa

Apaļās galvas enkurs MMS-plus P, ar konisko galviņu

Preces numurs: 3498105

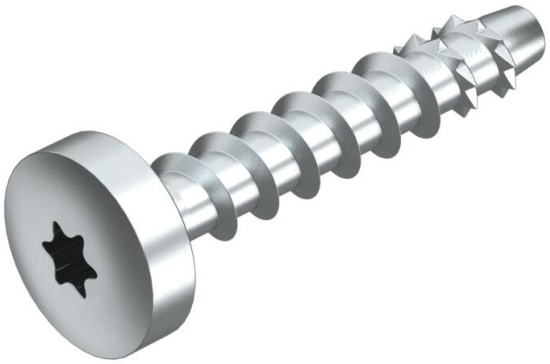

Enkurskrūves tiešai montāžai bez dībeļiem plaisājošā un neplaisājošā betonā, kā arī mūrī. Ar apaļo galvu universālam stiprinājumam. Torx piedziņa T30.

Pārbaudīts atbilstoši EAD, CE marķēts būvizstrādājums ar Eiropas tehnisko novērtējumu (ETA) un pielietošanas pierādījums. Pierādīta nestspēja uguns slodzes apstākļos līdz ugunsizturības klasei R120.

Pamatne
Enkurskrūves paredzēts ieskrūvēt mūra sienās, kas sastāv no šāda materiāla:
- kaļķakmens - pilnķieģeļiem (KSV)
- kaļķakmens - caurumotiem ķieģeļiem (KSL)
- pilniem (krāsns) ķieģeļiem (Vz)

St	Tērauds
G	galvaniski cinkota

Pamatdati

Preces numurs	3498105
Tips	MMS+ P 6x40
Apzīmējums 1	Apaļgalvas enkurskrūve
Apzīmējums 2	ar konisku galviņu
Ražotājs	OBO
Izmērs	6x40mm
Krāsa	cinks
Materiāls	Tērauds
Virsma	galvaniski cinkota
Virsmas standarts	EN ISO 19598 / EN ISO 4042
Mazākā VK vienība	100
Daudzuma mērvienība	Gabals
Svars	1 kg
Svara vienība	kg/100 gab.

Tehnisko datu lapa

Apaļās galvas enkurs MMS-plus P, ar konisko galviņu

Preces numurs: 3498105

Izmēri

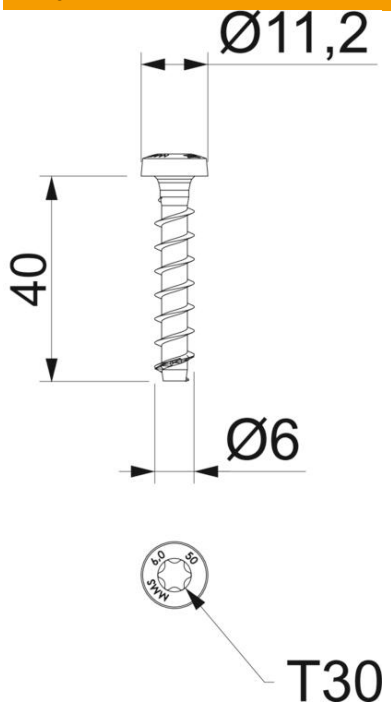

Izmēri	6 x 40
Garums	40 mm
Izmērs L	40 mm

Tehniskie dati

Dībeļu/naglu/skrūvju pielietojums	Spirāles dībelis
Urbtā cauruma diametrs min.	5 mm
Vītnes diametrs ST	6
Galvas diametrs	11,2 mm
Galvas forma	Citi
Skrūvēšanas sistēma	Torx