Tehnisko datu lapa

Starpsiena 135 DD

Preces numurs: 6062338

Starpsiena dažāda sprieguma vai dažādu funkciju kabeļu un vadu atdalīšanai.

St	Tērauds
DD	nepārtraukti cinkots cinks/alumīnijs, Double Dip

Pamatdati

Preces numurs	6062338
Tips	TSG 135 DD
Apzīmējums 1	Starpsiena
Apzīmējums 2	kabeļu renem un kabeļu trepem
Ražotājs	OBO
Izmērs	135x2995
Krāsa	cinks
Materiāls	Tērauds
Virsma	nepārtraukti cinkots cinks/alumīnijs, Double Dip
Virsmas standarts	DIN EN 10346
Mazākā VK vienība	3
Daudzuma mērvienība	Metrs
Svars	100 kg
Svara vienība	kg/100 m
CO2 pēdas nospiedums (GWP) no šūpuļa līdz vārtiem	2,2686 kg CO2e / 1 Metrs

Tehnisko datu lapa

Starpsiena 135 DD

Preces numurs: 6062338

Izmēri

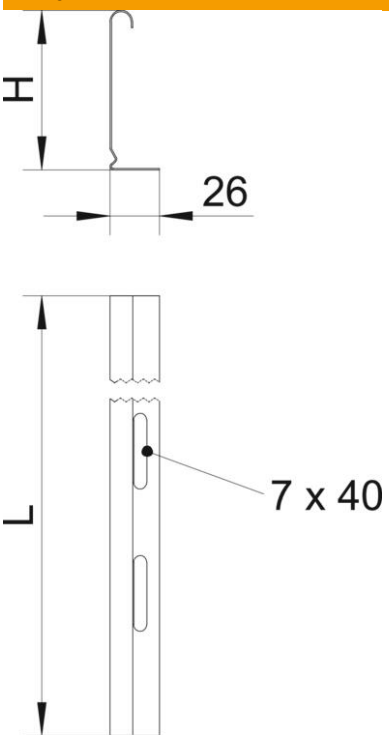

Garums	3 000 mm
Augstums	135 mm
Loksnes biezums	0,75 mm
Izmērs H	135 mm
Izmērs L	3 000 mm

Tehniskie dati

Izpildījums	L veida profils
Stiprinājuma veids	skrūvējams
Stiprinājuma caurumi (ETIM)	nē
Funkciju nodrošināšana	nē
Piemērots režģveida renei	jā
Piemērots kabeļu trepēm	jā
Piemērots kabeļu renei	jā
Nerūsējošs tērauds, kodināts	nē