Tehnisko datu lapa

Piekarapskava 2056, H veida kāja, vienvietīga, plastmasas spiediena padziļinājums, FT
Preces numurs: 1186289



Piekarapskava ar āmurveida kāju, plastmasas spiediena padziļinājums no polipropilēna. 1 atsevišķa kabeļa vertikālai un horizontālai montāžai pie C veida profila sliedes. Griezuma diametram 16–17 mm. Ar viengājiena skrūvi pie spiediena padziļinājuma, universāla sešstūru skrūves galviņa SW10, ar rievu un krustiņu. Piemērota montāžai telpās un ārpus telpām. Ieteicams izmantot pretpadziļinājumu.

HALOGEN FREE 16-17 H 40 kA

St Tērauds

FT karsti cinkots

Pamatdati

Preces numurs	1186289
Tips	BS-H1-K-90 FT
Apzīmējums 1	Piekarapskava 2056
Ražotājs	OBO
Izmērs	82-90mm
Materiāls	Tērauds
Virsma	karsti cinkots
Virsmas standarts	DIN EN ISO 1461
Mazākā VK vienība	25
Daudzuma mērvienība	Gabals
Svars	26,2 kg
Svara vienība	kg/100 gab.
CO2 pēdas nospiedums (GWP) no šūpuļa līdz vārtiem	0,6203 kg CO2e / 1 Gabals

Tehnisko datu lapa

Piekarapskava 2056, H veida kāja, vienvietīga, plastmasas spiediena padziļinājums, FT
Preces numurs: 1186289

Izmēri

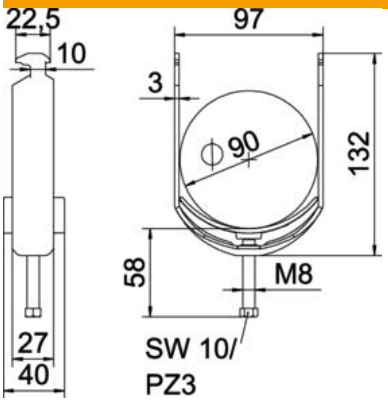

Garums	27 mm
Platums	97 mm
Augstums	132 mm
Loksnes biezums	3 mm
Izmērs A	27 mm
Izmērs B	97 mm
Izmērs C	40 mm
Izmērs G (mm)	M8
Izmērs H	132 mm
Izmērs L	58 mm
Izmērs t	3 mm

Tehniskie dati

Kabeļu/ cauruļu skaits	1
caurules diametram maks.	90 mm
caurules diametram min.	82 mm
sliedēm ar griezuma diametru (ar intervālu) maks.	17 mm
sliedēm ar griezuma diametru (ar intervālu) min.	16 mm
Vītne	M8
Nesatur halogēnus	jā
Ārējā izmēra garums	40 mm
Maks. Pievilkšanas griezes moments	5 Nm
Ar plastmasas padziļinājumu	jā
Montāžas veids	Profila sliede
griezuma diametrs	10 mm
Spriegošanas diapazons D maks.	90 mm
Spriegošanas diapazons D min.	82 mm
Papildu virsma	karsti cinkota
Papildu materiāls	Tērauds
Ar prettvertni	nē
Vannas materiāls	Plastmasa
Vannas materiāla kvalitāte	Polipropilēns