Tehnisko datu lapa

Piekarapskava 2056, N veida kāja, vienvietīga, metāla spiediena padziļinājums, FT
Preces numurs: 1187050



Piekarapskava ar N veida kāju, metāla spiediena padziļinājums ar noapaļotām malām kabeļu aizsardzībai. 1 atsevišķa kabeļa vertikālai un horizontālai montāžai pie C veida profila sliedes. Griezuma diametram 11-12 mm. Ar viengājiena skrūvi pie spiediena padziļinājuma, universāla sešstūru skrūves galviņa SW10, ar rievu un krustiņu. Piemērota montāžai telpās un ārpus telpām. Ieteicams izmantot pretpadziļinājumu.

11-12 N

St Tērauds

FT karsti cinkots

Pamatdati

Preces numurs	1187050
Tips	BS-N1-M-58 FT
Apzīmējums 1	Piekarapskava 2056
Ražotājs	OBO
Izmērs	52-58mm
Materiāls	Tērauds
Virsma	karsti cinkots
Virsmas standarts	DIN EN ISO 1461
Mazākā VK vienība	100
Daudzuma mērvienība	Gabals
Svars	12,1 kg
Svara vienība	kg/100 gab.
CO2 pēdas nospiedums (GWP) no šūpuļa līdz vārtiem	0,3188 kg CO2e / 1 Gabals

Tehnisko datu lapa

Piekarapskava 2056, N veida kāja, vienvietīga, metāla spiediena padziļinājums, FT
Preces numurs: 1187050

Izmēri

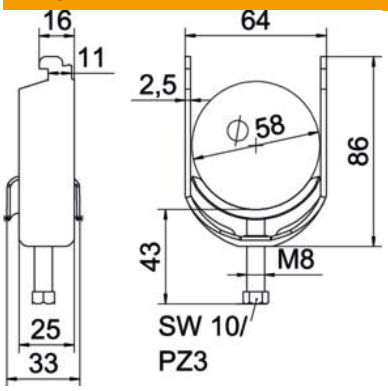

Garums	25 mm
Platums	64 mm
Augstums	86 mm
Loksnes biezums	2,5 mm
Izmērs A	25 mm
Izmērs B	64 mm
Izmērs C	33 mm
Izmērs G (mm)	M8
Izmērs H	86 mm
Izmērs L	43 mm
Izmērs t	2,5 mm

Tehniskie dati

Kabeļu/ cauruļu skaits	1
caurules diametram maks.	58 mm
caurules diametram min.	52 mm
sliedēm ar griezuma diametru (ar intervālu) maks.	12 mm
sliedēm ar griezuma diametru (ar intervālu) min.	11 mm
Vītne	M8
Nesatur halogēnus	jā
Ārējā izmēra garums	33 mm
Maks. Pievilkšanas griezes momenta	5 Nm
Ar metāla padziļinājumu	jā
Montāžas veids	Profila sliede
griezuma diametrs	10 mm
Spriegošanas diapazons D maks.	58 mm
Spriegošanas diapazons D min.	52 mm
Papildu virsma	karsti cinkota
Papildu materiāls	Tērauds
Ar prettvertni	nē
Vannas materiāls	Tērauds