# Tehnisko datu lapa

## Piekarapskava 2056, N veida kāja, vienvietīga, plastmasas spiediena padziļinājums, FT
## Preces numurs: 1187226

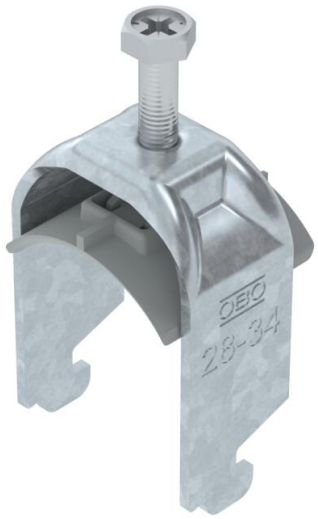


Piekarapskava ar N veida kāju, plastmasas spiediena padziļinājums no polipropilēna. 1 atsevišķa kabeļa vertikālai un horizontālai montāžai pie C veida profila sliedes. Griezuma diametram 11-12 mm. Ar viengājiena skrūvi pie spiediena padziļinājuma, universāla sešstūru skrūves galviņa SW10, ar rievu un krustiņu. Piemērota montāžai telpās un ārpus telpām. Ieteicams izmantot pretpadziļinājumu.

HALOGEN FREE · 11-12 · N · 40 kA

| | |
|---|---|
| St | Tērauds |
| FT | karsti cinkots |

### Pamatdati

| | |
|---|---|
| Preces numurs | 1187226 |
| Tips | BS-N1-K-34 FT |
| Apzīmējums 1 | Piekarapskava 2056 |
| Ražotājs | OBO |
| Izmērs | 28-34mm |
| Materiāls | Tērauds |
| Virsma | karsti cinkots |
| Virsmas standarts | DIN EN ISO 1461 |
| Mazākā VK vienība | 100 |
| Daudzuma mērvienība | Gabals |
| Svars | 5,9 kg |
| Svara vienība | kg/100 gab. |
| CO2 pēdas nospiedums (GWP) no šūpuļa līdz vārtiem | 0,1357 kg CO2e / 1 Gabals |

# Tehnisko datu lapa

## Piekarapskava 2056, N veida kāja, vienvietīga, plastmasas spiediena padziļinājums, FT
## Preces numurs: 1187226

### Izmēri

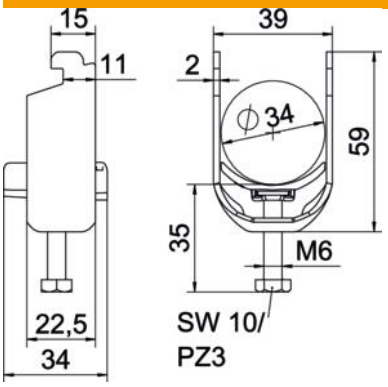


| | |
|---|---|
| Garums | 22,5 mm |
| Platums | 39 mm |
| Augstums | 59 mm |
| Loksnes biezums | 2 mm |
| Izmērs A | 22,5 mm |
| Izmērs B | 39 mm |
| Izmērs C | 34 mm |
| Izmērs G (mm) | M6 |
| Izmērs H | 59 mm |
| Izmērs L | 35 mm |
| Izmērs t | 2 mm |

### Tehniskie dati

| | |
|---|---|
| Kabeļu/ cauruļu skaits | 1 |
| caurules diametram maks. | 34 mm |
| caurules diametram min. | 28 mm |
| sliedēm ar griezuma diametru (ar intervālu) maks. | 12 mm |
| sliedēm ar griezuma diametru (ar intervālu) min. | 11 mm |
| Vītne | M6 |
| Nesatur halogēnus | jā |
| Ārējā izmēra garums | 34 mm |
| Maks. Pievilkšanas griezes momenta | 3 Nm |
| Ar plastmasas padziļinājumu | jā |
| Montāžas veids | Profila sliede |
| griezuma diametrs | 10 mm |
| Spriegošanas diapazons D maks. | 34 mm |
| Spriegošanas diapazons D min. | 28 mm |
| Papildu virsma | karsti cinkota |
| Papildu materiāls | Tērauds |
| Ar prettvertni | nē |
| Vannas materiāls | Plastmasa |
| Vannas materiāla kvalitāte | Polipropilēns |