Tehnisko datu lapa

Piekarapskava 2056, F veida kāja, vienvietīga, plastmasas spiediena padziļinājums, FT
Preces numurs: 1187650



Piekarapskava ar F veida kāju, plastmasas spiediena padziļinājums no polipropilēna. 1 atsevišķa kabeļa vertikālai un horizontālai montāžai pie plakanprofila. Ar viengājiena skrūvi pie spiediena padziļinājuma, universāla sešstūru skrūves galviņa SW10, ar rievu un krustiņu. Piemērota montāžai telpās un ārpus telpām. Ieteicams izmantot pretpadziļinājumu.

St Tērauds

FT karsti cinkots

Pamatdati

Preces numurs	1187650
Tips	BS-F1-K-58 FT
Apzīmējums 1	Piekarapskava 2056
Ražotājs	OBO
Izmērs	52-58mm
Materiāls	Tērauds
Virsma	karsti cinkots
Virsmas standarts	DIN EN ISO 1461
Mazākā VK vienība	50
Daudzuma mērvienība	Gabals
Svars	13,05 kg
Svara vienība	kg/100 gab.
CO2 pēdas nospiedums (GWP) no šūpuļa līdz vārtiem	0,2971 kg CO2e / 1 Gabals

Tehnisko datu lapa

Piekarapskava 2056, F veida kāja, vienvietīga, plastmasas spiediena padziļinājums, FT
Preces numurs: 1187650

Izmēri

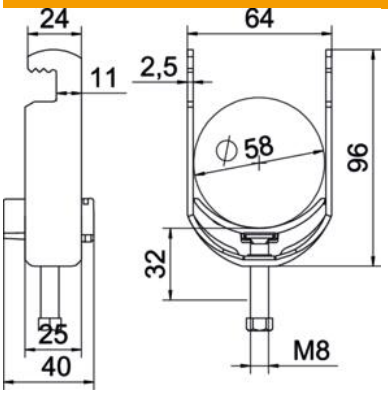

Garums	25 mm
Platums	64 mm
Augstums	96 mm
Loksnes biezums	2,5 mm
Izmērs A	25 mm
Izmērs B	64 mm
Izmērs C	40 mm
Izmērs G (mm)	M8
Izmērs H	96 mm
Izmērs L	45 mm
Izmērs t	2,5 mm

Tehniskie dati

Kabeļu/ cauruļu skaits	1
caurules diametram maks.	58 mm
caurules diametram min.	52 mm
Vītne	M8
Nesatur halogēnus	jā
Ārējā izmēra garums	40 mm
Maks. Pievilkšanas griezes momenta	5 Nm
Ar plastmasas padziļinājumu	jā
Montāžas veids	plakans profils
griezuma diametrs	10 mm
Spriegošanas diapazons D maks.	58 mm
Spriegošanas diapazons D min.	52 mm
Papildu virsma	karsti cinkota
Papildu materiāls	Tērauds
Ar prettvertni	nē
Vannas materiāls	Plastmasa
Vannas materiāla kvalitāte	Polipropilēns