Tehnisko datu lapa

Piekarapskava 2056, N veida kāja, vienvietīga, plastmasas spiediena padziļinājums, A2
Preces numurs: 1188114



Piekarapskava ar N veida kāju, plastmasas spiediena padziļinājums no polipropilēna. 1 atsevišķa kabeļa vertikālai un horizontālai montāžai pie C veida profila sliedes. Griezuma diametram 11-12 mm. Ar viengājiena skrūvi pie spiediena padziļinājuma, universāla sešstūru skrūves galviņa SW10, ar rievu un krustiņu. Piemērota montāžai telpās un ārpus telpām. Ieteicams izmantot pretpadziļinājumu.

HALOGEN FREE · 11-12 · N

A2	Nerūsējošais tērauds
2B	neizolēts, apstrādāts

Pamatdati

Preces numurs	1188114
Tips	BS-N1-K-22 A2
Apzīmējums 1	Piekarapskava 2056
Ražotājs	OBO
Izmērs	16-22mm
Materiāls	Nerūsējošais tērauds 1.4301
Virsma	neizolēts, apstrādāts
Virsmas standarts	
Mazākā VK vienība	50
Daudzuma mērvienība	Gabals
Svars	4,4 kg
Svara vienība	kg/100 gab.
CO2 pēdas nospiedums (GWP) no šūpuļa līdz vārtiem	0,242 kg CO2e / 1 Gabals

Tehnisko datu lapa

Piekarapskava 2056, N veida kāja, vienvietīga, plastmasas spiediena padziļinājums, A2
Preces numurs: 1188114

Izmēri

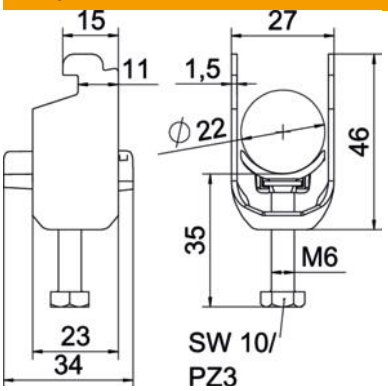

Garums	22,5 mm
Platums	27 mm
Augstums	46 mm
Loksnes biezums	1,5 mm
Izmērs A	22,5 mm
Izmērs B	27 mm
Izmērs C	34 mm
Izmērs G (mm)	M6
Izmērs H	46 mm
Izmērs L	35 mm
Izmērs t	1,5 mm

Tehniskie dati

Kabeļu/ cauruļu skaits	1
sliedēm ar griezuma diametru (ar intervālu) maks.	12 mm
sliedēm ar griezuma diametru (ar intervālu) min.	11 mm
Vītne	M6
Nesatur halogēnus	jā
Ārējā izmēra garums	34 mm
Maks. Pievilkšanas griezes momenta	3 Nm
Ar plastmasas padziļinājumu	jā
Montāžas veids	Profila sliede
ROHS atbilstība	jā
griezuma diametrs	10 mm
Spriegošanas diapazons D maks.	22 mm
Spriegošanas diapazons D min.	16 mm
Papildu virsma	neapstrādāts
Papildu materiāls	Nerūsējošs tērauds
Ar prettvertni	nē
Vannas materiāls	Plastmasa
Vannas materiāla kvalitāte	Polipropilēns