Tehnisko datu lapa

Piekarapskava 2056, F veida kāja, vienvietīga, plastmasas piespiedējplāksne, ALU
Preces numurs: 1188243



Piekarapskava ar F veida kāju, plastmasas piespiedējplāksne no polipropilēna. 1 atsevišķa kabeļa vertikālai un horizontālai montāžai pie plakanprofila. Ar viengājiena skrūvi pie spiediena padziļinājuma, universāla sešstūru skrūves galviņa SW10, ar rievu un krustiņu. Piemērota montāžai telpās un ārpus telpām. Ieteicams izmantot pretplāksni.

Alu Alumīnijs

Pamatdati

Preces numurs	1188243
Tips	BS-F1-K-34 ALU
Apzīmējums 1	Piekarapskava 2056
Ražotājs	OBO
Izmērs	28-34mm
Materiāls	Alumīnijs
Mazākā VK vienība	100
Daudzuma mērvienība	Gabals
Svars	2,359 kg
Svara vienība	kg/100 gab.
CO2 pēdas nospiedums (GWP) no šūpuļa līdz vārtiem	0,3181 kg CO2e / 1 Gabals

Tehnisko datu lapa

Piekarapskava 2056, F veida kāja, vienvietīga, plastmasas piespiedējplāksne, ALU
Preces numurs: 1188243

Izmēri

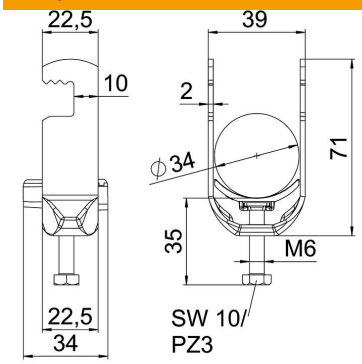

Garums	22,5 mm
Platums	39 mm
Augstums	71 mm
Loksnes biezums	2 mm
Izmērs A	22,5 mm
Izmērs B	39 mm
Izmērs C	34 mm
Izmērs G (mm)	M6
Izmērs H	71 mm
Izmērs L	35 mm
Izmērs t	2 mm

Tehniskie dati

Kabeļu/ cauruļu skaits	1
caurules diametram maks.	34 mm
caurules diametram min.	28 mm
Vītne	M6
Nesatur halogēnus	jā
Ārējā izmēra garums	34 mm
Maks. Pievilkšanas griezes moments	3 Nm
Ar plastmasas padziļinājumu	jā
Montāžas veids	plakans profils
ROHS atbilstība	jā
griezuma diametrs	10 mm
Spriegošanas diapazons D maks.	34 mm
Spriegošanas diapazons D min.	28 mm
Papildu virsma	neapstrādāts
Papildu materiāls	Alumīnijs