Tehnisko datu lapa

Piekarapskava 2056, F veida kāja, vienvietīga, plastmasas piespiedējplāksne, A2
Preces numurs: 1188270



Piekarapskava ar F veida kāju, plastmasas piespiedējplāksne no polipropilēna. 1 atsevišķa kabeļa vertikālai un horizontālai montāžai pie plakanprofila. Ar viengājiena skrūvi pie spiediena padziļinājuma, universāla sešstūru skrūves galviņa SW10, ar rievu un krustiņu. Piemērota montāžai telpās un ārpus telpām. Ieteicams izmantot pretplāksni.

A2	Nerūsējošais tērauds
2B	neizolēts, apstrādāts

Pamatdati

Preces numurs	1188270
Tips	BS-F1-K-28 A2
Apzīmējums 1	Piekarapskava 2056
Ražotājs	OBO
Izmērs	22-28mm
Materiāls	Nerūsējošais tērauds 1.4301
Virsma	neizolēts, apstrādāts
Virsmas standarts	
Mazākā VK vienība	25
Daudzuma mērvienība	Gabals
Svars	5,71 kg
Svara vienība	kg/100 gab.
CO2 pēdas nospiedums (GWP) no šūpuļa līdz vārtiem	0,4117 kg CO2e / 1 Gabals

Tehnisko datu lapa

Piekarapskava 2056, F veida kāja, vienvietīga, plastmasas piespiedējplāksne, A2

Preces numurs: 1188270

Izmēri

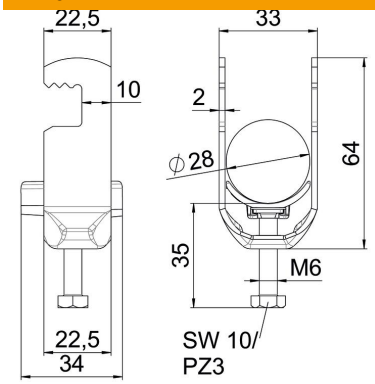

Garums	22,5 mm
Platums	33 mm
Augstums	64 mm
Loksnes biezums	2 mm
Izmērs A	22,5 mm
Izmērs B	33 mm
Izmērs C	34 mm
Izmērs G (mm)	M6
Izmērs H	64 mm
Izmērs L	35 mm
Izmērs t	2 mm

Tehniskie dati

Kabeļu/ cauruļu skaits	1
caurules diametram maks.	28 mm
caurules diametram min.	22 mm
Vītne	M6
Nesatur halogēnus	jā
Ārējā izmēra garums	34 mm
Maks. Pievilkšanas griezes moments	3 Nm
Ar plastmasas padziļinājumu	jā
Montāžas veids	plakans profils
griezuma diametrs	10 mm
Spriegošanas diapazons D maks.	28 mm
Spriegošanas diapazons D min.	22 mm
Papildu virsma	neapstrādāts
Papildu materiāls	Nerūsējošs tērauds