Tehnisko datu lapa

Distances apskava 733 G

Preces numurs: 1362768



Distances apskava cauruļu un kabeļu montāžai pie sienām, griestiem un grīdām. Ar pašfiksējošo augšējo daļu. Stiprinājums ar gareno izgriezumu.Atļauts funkciju nodrošināšanai atbilstoši DIN 4102 12. daļai, funkciju nodrošināšanas klasei no E 30 līdz E 90.

E30 E60 E90

St	Tērauds
G	galvaniski cinkota

Pamatdati

Preces numurs	1362768
Tips	ASL 733 25 G
Apzīmējums 1	Distanču skava
Apzīmējums 2	ar atveri
Ražotājs	OBO
Izmērs	20-25mm
Materiāls	Tērauds
Virsma	galvaniski cinkota
Virsmas standarts	EN ISO 19598 / EN ISO 4042
Mazākā VK vienība	25
Daudzuma mērvienība	Gabals
Svars	2,419 kg
Svara vienība	kg/100 gab.
CO2 pēdas nospiedums (GWP) no šūpuļa līdz vārtiem	0,0696 kg CO2e / 1 Gabals

Tehnisko datu lapa

Distances apskava 733 G

Preces numurs: 1362768

Izmēri

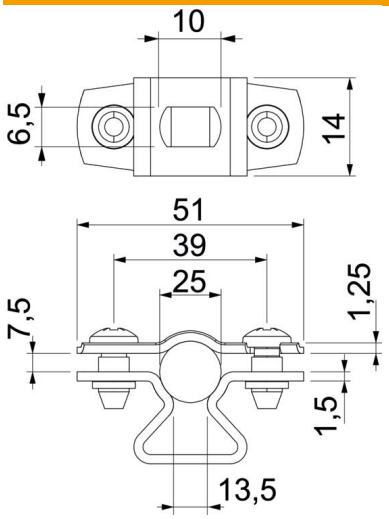

Izmērs A	51 mm
Izmērs B	39 mm
Izmērs b	14 mm
Izmērs D	25 mm
Izmērs d maks.	25 mm
Izmērs D, min.	20 mm
Izmērs L	10 mm
Izmērs s	13,5 mm
Izmērs t1 (mm)	1,25 mm
Izmērs t2 (mm)	1,5 mm
Izmērs x	7,5 mm

Tehniskie dati

Atstatums līdz sienai	jā
Kabeļu/ cauruļu skaits	1
Izpildījums	slēgts
Stiprinājuma veids	Caurums skrūvēšanai
Funkciju nodrošināšana	jā
diametram	20 - 25
Nesatur halogēnus	jā
ar plastmasas apvalku	nē
Materiāla biezums	1,5 mm
ROHS atbilstība	jā
Spriegošanas diapazons D maks.	25 mm
Spriegošanas diapazons D min.	20 mm
UV izturīgs	jā