Tehnisko datu lapa

Kabeļu nozarkārbas A 14

Preces numurs: 2000378



Aizsardzības klase IP55, nominālais spriegums 690 V, nominālais šķērsgriezums 2,5 mm², 8 ievadi kabeļiem ar diametru 5–14 mm

8 ievadi kabeļiem ar diametru 5–11 mm.

Uzspiežams vāks.

Izmēri: 100 x 100 x 40 mm

Atvēruma iekšējais izmērs: 90 x 90 x 35 mm

Uz 10 kārbām 1 instruments izgriešanai

650° HALOGEN FREE IK 07 IP 55 2,5 mm² 16 690 V

PE Polietilēns

Pamatdati

Preces numurs	2000378
Tips	A 14
Apzīmējums 1	Instalācijas kārba
Ražotājs	OBO
Izmērs	100x100x38
Krāsa	gaiši pelēks; RAL 7035
Materiāls	Polietilēns
Mazākā VK vienība	10
Daudzuma mērvienība	Gabals
Svars	5,855 kg
Svara vienība	kg/100 gab.
CO2 pēdas nospiedums (GWP) no šūpuļa līdz vārtiem	0,1598 kg CO2e / 1 Gabals

Tehnisko datu lapa

Kabeļu nozarkārbas A 14

Preces numurs: 2000378

Izmēri

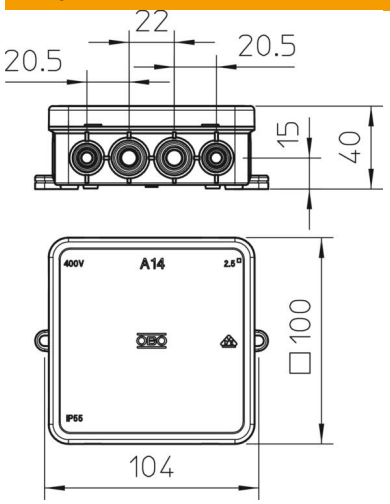

Garums	100 mm
Platums	100 mm
Augstums	40 mm

Tehniskie dati

Virknējams	jā
Ievadu skaits	16
Atveres veids	Kabelis
Atveres veids	Kabelis
Korpusa caurvada veids	Izvirzījums
Nominālais izolācijas spriegums Ui	690 V
Aprīkojums	bez
Vāks	nav caurspīdīgs
Vāka nostiprināšana	uzliekams un nofiksējams
Ievads no aizmugures	nē
Atveres	8 ievadi kabeļiem ar diametru 5–14 mm 8 ievadi kabeļiem ar diametru 5–11 mm
Sprādziendroša konstrukcija	nē
ugunsizturīgs	atb. VDE 0471/DIN 695, daļa 2-1, pārbaudes temperatūra 650°C
Forma	kvadrātisks
Elektrosistēmu funkciju	bez
sprādzienbīstamai zonai	bez
sprādzienbīstamai zonai, gāze	bez
sprādzienbīstamai zonai, putekļi	bez
Nesatur halogēnus	jā
Atvēruma iekšējais izmērs	90x90x35 mm
Maks. Vada šķērsgriezums	2,5 mm²
Ekranizēts	nē
ar vāku	jā
Montāža gruntī	nē
Montāža zem ūdens	nē
Montāžas veids	Montāža pie sienas/griestiem
Nominālais diametrs min.	2,5 mm²
Nominālais spriegums	690 V
Plombējams	nē

Tehnisko datu lapa

Kabeļu nozarkārbas A 14

Preces numurs: 2000378

Tehniskie dati

ROHS atbilstība	jā
Aizsardzības veids	IP55
Izmantošanas temperatūras diapazons maks.	45 °C
Izmantošanas temperatūras diapazons min.	-5 °C
Caurspīdīgs vāks	nē
Izlejams	nē
Pildmasa piegādes komplektā	nē
Noturīgs pret laikapstākļu iedarbību	nē
Vadu sadales kārbas vāka izpildījums	Noslēgts vāks