Tehnisko datu lapa

Kabeļu skrūvsavienojums, metriska vītne, UV izturīgs, gaiši pelēks

Preces numurs: 2022903



Kabeļu skrūvsavienojums ar metrisko savienojuma vītni ar kupoluzgriežņa konstrukciju, kabeļu nozarkārbām, korpusiem, sadalītāju skapjiem privātā un ražošanas jomā. Ar kabeļa ievades fiksatoru un integrētu blīvēšanas mēlīti, sertificētu atbilstoši DIN EN 62444. Aizsardzības klase IP68. Izmantojams no -20°C līdz +65°C.

UV RESISTANT IP 68 M

PA Poliamīds

Pamatdati

Preces numurs	2022903
Tips	V-TEC VM25UV LGR
Apzīmējums 1	Kabeļu ievads
Apzīmējums 2	UV-izturīgs
Ražotājs	OBO
Izmērs	M25
Krāsa	gaiši pelēks
Materiāls	Poliamīds
Mazākā VK vienība	25
Daudzuma mērvienība	Gabals
Svars	1,36 kg
Svara vienība	kg/100 gab.
CO2 pēdas nospiedums (GWP) no šūpuļa līdz vārtiem	0,0661 kg CO2e / 1 Gabals

Tehnisko datu lapa

Kabeļu skrūvsavienojums, metriska vītne, UV izturīgs, gaiši pelēks

Preces numurs: 2022903

Izmēri

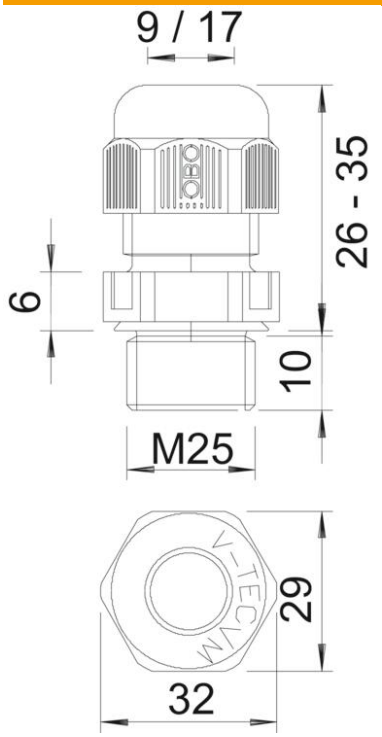

Izmērs e	32 mm
Izmērs L, maks.	35 mm
Izmērs L, min.	26 mm
Izmērs L1	10 mm
Izmērs L2	6 mm

Tehniskie dati

Blīvējuma veids	Blīvgredzens
Izpildījums	taisns
Aizsardzība pret lieci	nē
Blīvējuma virsma D maks.	17 mm
Blīvējuma virsma D min.	9 mm
aizsargāta pret eksploziju	nē
Plakanvada skrūvsavienojums	nē
ugunsizturīgs	atb. VDE 0471/DIN 695, daļa 2-1, pārbaudes temperatūra 650°C
sprādzienbīstamai zonai	bez
sprādzienbīstamai zonai, gāze	bez
sprādzienbīstamai zonai, putekļi	bez
Vītne	M25 x 1,5
Vītnes veids	metrisks
Vītnes garums	10 mm
Vītnes iekšējais izmērs	25
Stiegrots ar stikla šķiedru	nē
Nesatur halogēnus	jā
Nestabils griezes moments	5 Nm
Daudzvietīgs blīvēšanas ieliktnis	nē
Ar pretuzgriezni	nē
ROHS atbilstība	jā
Triecienizturīgs	nē

Tehnisko datu lapa

Kabeļu skrūvsavienojums, metriska vītne, UV izturīgs, gaiši pelēks

Preces numurs: 2022903

Tehniskie dati

Atslēgas platums	29
Aizsardzības veids	IP68
Sešstūra stūra izmērs	32 mm
Dalāms skrūvsavienojums	nē
Izmantošanas temperatūras diapazons maks.	65 °C
Izmantošanas temperatūras diapazons min.	-20 °C
Iespēja atbrīvot no sprieguma	jā