Tehnisko datu lapa

Pārspriegumaizsardzība lielātruma tīkliem līdz 1 GBit (klase ND-CAT6/E-F)

Preces numurs: 5081802



Datu kabeļu aizsargierīces ātrgaitas tīkliem
• kvalitatīvas RJ45 ligzdas
• zems aizsardzības līmenis pie lielas strāvas slodzes
• zemējums, izmantojot montāžas sliedi vai pieslēguma vadu
• savietojamība ar Power over Ethernet ++ (PoE++/4PPoE) līdz 1 A atbilstoši IEEE 802.3
• pārbaudīta pārsūtīšanas kvalitāte tīklos līdz 1 GBit (klase E) vai CAT6
• ātra instalācija ar spraudsavienojumiem
• ietverts montāžas sliedes stiprinājumu komplekts un zemējuma kabelis

Pielietojuma piemērs: 1 GBit Ethernet, 10/100 MBit Ethernet, PoE lietojums, IP kameru sistēmas, ISDN S0 saskarnes

PoE LPZ 1→3

Alu Alumīnijs

Pamatdati

Preces numurs	5081802
Tips	ND-CAT6/E-F
Apzīmējums 1	Pārspriegumaizsardzība
Apzīmējums 2	Class EA/Cat6
Ražotājs	OBO
Izmērs	58V
Krāsa	sudrabpelēks; RAL 7001
Materiāls	Alumīnijs
Mazākā VK vienība	1
Daudzuma mērvienība	Gabals
Svars	16,38 kg
Svara vienība	kg/100 gab.
CO2 pēdas nospiedums (GWP) no šūpuļa līdz vārtiem	1,4746 kg CO2e / 1 Gabals

Tehnisko datu lapa

Pārspriegumaizsardzība lielātruma tīkliem līdz 1 GBit (klase ND-CAT6/E-F)

Preces numurs: 5081802

Izmēri

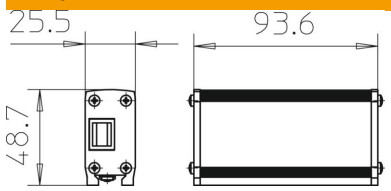

Tehniskie dati

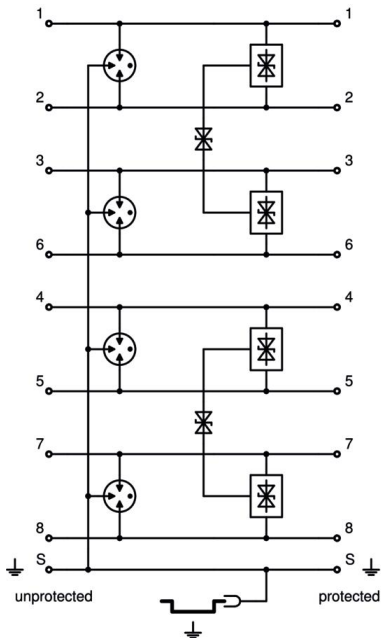

Polu skaits	8
Izpildījums	Augstas jutības aizsardzība,8 dzīslas + ekrāns
Channel performance Ansi/EA	CAT 6
Channel performance ISO/IEC	E klase
Ievietotā slāpēšana (Insertion loss)	≤3 dB
Zemējums ar:	Pieslēguma vads / U profila sliede
Sprādziendroša konstrukcija	nē
Tālvadības signālkontakts	nē
Kopējā impulsu strāva novadītājā (8/20)	5 kA
Augstākais ilgtermiņa spriegums AC	41 V
Augstākais ilgtermiņa spriegums DC	58 V
Kategorie	2. + 3. tips/C2 + C1
LPZ	1→3
Montāžas veids	Konektors/kabeļa adapteris
Pārbaudes standarts	IEC 61643-21
ROHS atbilstība	jā
Ekrāna pieslēgums	jā
Ekranējums	tieši
Aizsardzības veids	IP20
Aizsardzības līmenis dzīsla–dzīsla	<40 V
Aizsardzības līmenis dzīsla–zeme	<900 V
SPD atb.	II + III klase/C2 + C1
Spraudsistēma	RJ45 8(8)
Impulsu strāvas caurlaidība, stieple-stieple	C1: 0,3 kV / 0,15 kA (8/20µs)
Impulsu strāvas caurlaidība, stieple–zeme	C2: 3 kV / 1,5 kA (8/20µs)
Izmantošanas temperatūras diapazons maks.	80 °C
Izmantošanas temperatūras diapazons min.	-40 °C