Tehnisko datu lapa

Kombinēta aizsargierīce TELE 4-C ISDN RJ45

Preces numurs: 5081982



Datu kabeļu aizsargierīce analogām telekomunikāciju sistēmām

- Alumīnija korpusā
- Ar divpakāpju aizsardzības shēmu
- Vienkārša montāža
- Ar 150 mm pieslēguma vadu un RJ11 vai RJ45 spraudņiem
- Optimizēts joslas platums telekomunikāciju sistēmām
- Montāža ar montāžas sliedi ar piederumiem DLS-BS (5082 38 2)

Lietojums: analogajās telekomunikāciju sistēmās
- Alumīnija korpusā
- Vienkārša montāža uz DIN sliedes vai pie gala ierīces
- Ar 150 mm pieslēguma vadu un RJ411spraudņiem
- Optimizēts joslas platums telekomunikāciju sistēmām

LPZ 0→3 | Analog TK | ISDN

Pamatdati

Preces numurs	5081982
Tips	RJ45-TELE 4-C
Apzīmējums 1	Kombinēta aizsargierīce
Apzīmējums 2	analogām telekom. sist.
Ražotājs	OBO
Izmērs	170V
Mazākā VK vienība	1
Daudzuma mērvienība	Gabals
Svars	14 kg
Svara vienība	kg/100 gab.
CO2 pēdas nospiedums (GWP) no šūpuļa līdz vārtiem	1,6374 kg CO2e / 1 Gabals

Izmēri

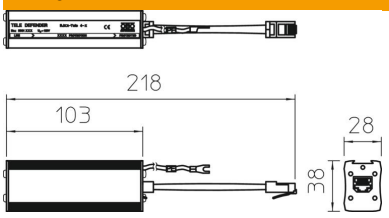

Tehnisko datu lapa

Kombinēta aizsargierīce TELE 4-C ISDN RJ45

Preces numurs: 5081982

Tehniskie dati

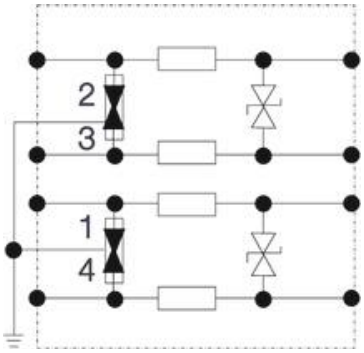

Polu skaits	4
Izpildījums	Kombinētā aizsardzība, 4 dzīslas
Ievietotā slāpēšana (Insertion loss)	≤3 dB
Zemējums ar:	Pieslēguma vads
Kopējā impulsu strāva novadītājā (10/350)	1,5 kA
Kopējā impulsu strāva novadītājā (8/20)	4 kA
Robežfrekvence	12 MHz
Augstākais ilgtermiņa spriegums AC	120 V
Augstākais ilgtermiņa spriegums DC	170 V
Izolācijas pretestība	> 34 MΩ
Kapacitāte (dzīsla-dzīsla)	<500 pF
Kapacitāte (dzīsla-zemējums)	<20 pF
Kategorie	1. + 2. +3. tips/D1 + C2 + C1
LPZ	0→3
Montāžas veids	Konektors/kabeļa adapteris
Nominālā noslogojuma strāva, AC	0,2 A
Nominālā noslogojuma strāva, DC	0,3 A
Pārbaudes standarts	IEC 61643-21
ROHS atbilstība	jā
Aizsardzības veids	IP40
Aizsardzības līmenis dzīsla–dzīsla	<300 V
Aizsardzības līmenis dzīsla–zeme	<600 V
Aizsardzības līmenis stieple–zeme ar 1 kV/µs (C3)	<245
Virknes pretestība katrai stieplei	8,2 Ω ± 10 %
Ierīces signalizācija	bez
SPD atb.	I + II + III klase/D1 + C2 + C1
Spraudsistēma	RJ45
Impulsu strāvas caurlaidība, stieple-stieple	C1: 1 kV / 0,5 kA (8/20)
Impulsu strāvas caurlaidība, stieple–zeme	C2: 2 kV / 1 kA (8/20)
Izmantošanas temperatūras diapazons maks.	80 °C
Izmantošanas temperatūras diapazons min.	-40 °C