Tehnisko datu lapa

Pārsprieguma novadītājs V20, 3 polu 150 V

Preces numurs: 5095153



Pārsprieguma novadītājs, tips 2

• pārspriegumaizsardzības potenciālu izlīdzināšanai atb. VDE 0100-443 (IEC 60364-4-44)
• novadīšanas spēja līdz 40 kA (8/20) katram polam, izmantojot efektīvus varistorus
• modulārs, iespraužams novadītājs ar atdalošo iekārtu un optisko statusa indikatoru
• aiztures funkcija ar aizsardzību pret vibrācijām un sprieguma kodēšanu
• plastmasa atb. UL 94 V-0
• FS variantiem ir potenciālu nesaturošs maiņkontakts tālvadības signalizācijai

Pielietojums: potenciālu izlīdzināšana galvenajā sadalē un sekundārajās sadalēs.

Type 2 | LPZ 1→2

Pamatdati

Preces numurs	5095153
Tips	V20-3-150
Apzīmējums 1	SurgeController V20
Apzīmējums 2	3-polīgs
Ražotājs	OBO
Izmērs	150V
Mazākā VK vienība	1
Daudzuma mērvienība	Gabals
Svars	33 kg
Svara vienība	kg/100 gab.
CO2 pēdas nospiedums (GWP) no šūpuļa līdz vārtiem	1,8139 kg CO2e / 1 Gabals

Tehnisko datu lapa

Pārsprieguma novadītājs V20, 3 polu 150 V

Preces numurs: 5095153

Izmēri

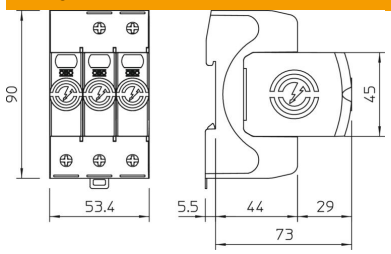

Tehniskie dati

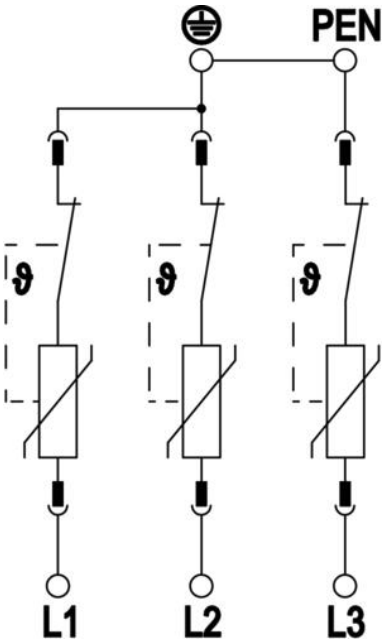

Impulsu strāva novadītājā (8/20 µs) [kopējā]	120 kA
Pieslēguma diametrs (min.)	1,5 mm²
Atbildes laiks	<25 ns
Atbildes laiks [L-N]	25 ns
Izpūtošs	nē
Polu izpildījums	3
Konstrukcijas platums iedalījums vienībās (TE, 17,5 mm)	3
Ekspluatācijas temperatūra maks.	80 °C
Ekspluatācijas temperatūra min.	-40 °C
Griezes moments	35 Lbs
Griezes moments	4 Nm
Montāžas vieta	Iekšpuse
Tālvadības signalizācija	nē
Funkcijas/bojājuma indikators	optisks
Korpusa materiāls, pārsprieguma aizsardzības komponenti	PA UL 94 V-0
Augstākais pastāvīgais spriegums (L-N)	150 V
Augstākais ilgtermiņa spriegums AC	150 V
Integrēta aizsardzība pie ieejas	nē
Izturīgs pret īssavienojumu	jā
Īssavienojuma izturība pie maksimumstrāvas aizsardzības tīkla pusē	50 kA eff
Elastīgo vadu šķērsgriezums (smalkās stieples) maks.	35 mm²
Elastīgo vadu šķērsgriezums (smalkās stieples) maks.	2 AWG
Elastīgo vadu šķērsgriezums (smalkās stieples) min.	16 AWG
Elastīgo vadu šķērsgriezums (smalkās stieples) min.	1,5 mm²
Vadu šķērsgriezums nekustīgs (viena/vairākas stieples) maks.	2 AWG
Vadu šķērsgriezums nekustīgs (viena/vairākas stieples) maks.	35 mm²
Vadu šķērsgriezums nekustīgs (viena/vairākas stieples) min.	16 AWG
Vadu šķērsgriezums nekustīgs (viena/vairākas stieples) min.	1,5 mm²
Gaisa mitrums min.	5 %

Tehnisko datu lapa

Pārsprieguma novadītājs V20, 3 polu 150 V

Preces numurs: 5095153

Tehniskie dati

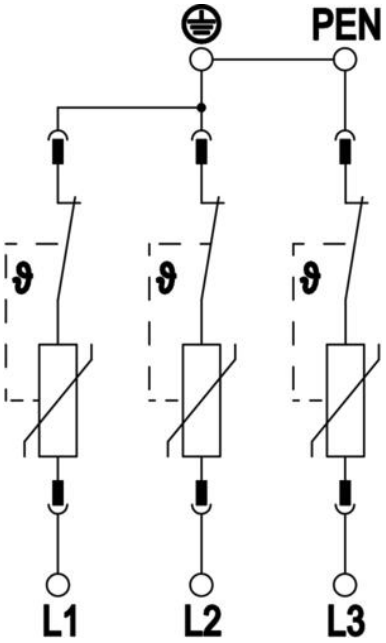

Gaisa mitrums maks.	95 %
Maksimumstrāvas aizsardzība tīkla pusē	160 A gL/gG
Maksimālā aizsardzība pie ieejas	160 A
Maksimālā impulsu strāva novadītājā (8/20 µs)	40 kA
Maksimālā impulsu strāva novadītājā (8/20 µs) [L-N]	40 kA
Minimālais attālums	1,5 mm
Montāžas veids	Montāžas sliede 35 mm
Nominālā noplūdes strāva (8/20 µs)	20 kA
Nominālā noplūdes strāva (8/20 µs) [L-N]	20 kA
Nominālais spriegums AC (50/60 Hz)	120 V
Tīkla tips	citi
Tīkla tips TN	jā
Tīkla tips TN-C	jā
Polu skaits	3
Porti	One-Port-SPD
Tipa 2 pārbaudes klase	jā
Atlikušais spriegums [L-N] @ 1 kA	0,5 kV
Atlikušais spriegums [L-N] @ 5 kA	0,6 kV
ROHS atbilstība	jā
Aizsardzības veids	IP20
Aizsargvada strāva	< 60 µA
Drošības līmenis	≤0,8 kV
Aizsardzības līmenis [L-N]	≤0,8
Ierīces signalizācija	optisks
SPD atb. EN 61643-11	Tips 2
SPD atb. IEC 61643-1	II klase
SPD saskaņā ar UL 1449	4. tips
Izmantošanas temperatūras diapazons maks.	80 °C
Izmantošanas temperatūras diapazons min.	-40 °C
TOV spriegums [L-N] – bezatteices režīms – 120 min	230 V
TOV spriegums [L-N] – izturspriēguma režīms – 5 s	175 V
Atļaujas	VDE KEMA UL ÖVE