Tehnisko datu lapa

Zemgrīdas atdalīšanas mezglu kārba ar iebūvētu atdalīšanas mezglu
Preces numurs: 5106003



- bez pamatnes
- no čuguna ar melnu lakojumu
- ar iebūvētu atvienotāju apaļvadiem Rd 8–10 un plakanvadiem līdz FL 40
- atb. VDE 0185-561-5 (IEC 62561-5), piemērots lielai slodzei (līdz 40 kN/4,0 t)

EN-GJL Čuguns

Pamatdati

Preces numurs	5106003
Tips	5700 SP
Apzīmējums 1	Zemējuma pārbaudes aka
Apzīmējums 2	ar savienojuma spaili
Ražotājs	OBO
Izmērs	227x155x115
Krāsa	melns
Materiāls	Čuguns
Mazākā VK vienība	1
Daudzuma mērvienība	Gabals
Svars	770 kg
Svara vienība	kg/100 gab.
CO2 pēdas nospiedums (GWP) no šūpuļa līdz vārtiem	15,5265 kg CO2e / 1 Gabals

Tehnisko datu lapa

Zemgrīdas atdalīšanas mezglu kārba ar iebūvētu atdalīšanas mezglu
Preces numurs: 5106003

Izmēri

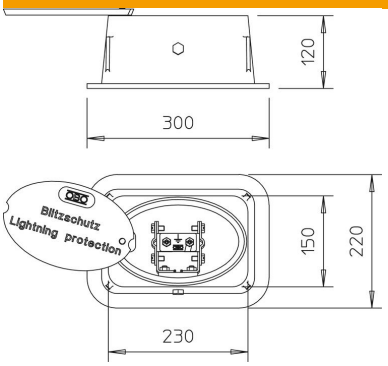

Tehniskie dati

Piederumu veids	Dalījuma vietas kārba
Pielāgots	RD 8-10 x FL 30-40 mm
ROHS atbilstība	jā