Tehnisko datu lapa

isFang stiprinājuma detaļa cauruļu montāžai, nodrošinot atstarpi, ø 50–300 mm
Preces numurs: 5408959

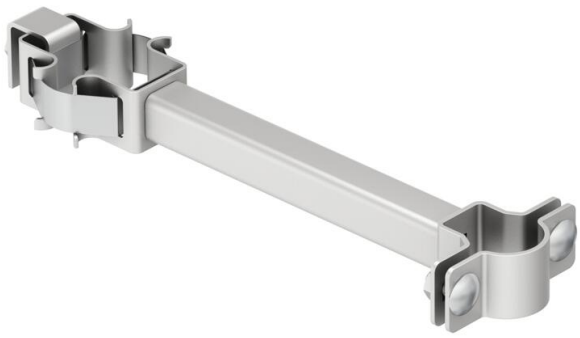

• Izolētu balsta cauruļu piestiprināšanai noteiktā attālumā pie aizsargājamās konstrukcijas vai piegādes komplektā neietilpstošām caurulēm ø 50–300 mm

A2 Nerūsējošais tērauds

Pamatdati

Preces numurs	5408959
Tips	isFang TR100 300
Apzīmējums 1	isFang Adapteris
Apzīmējums 2	caurules montāžai 300 mm
Ražotājs	OBO
Izmērs	Ø50-300mm
Materiāls	Nerūsējošais tērauds 1.4301
Mazākā VK vienība	2
Daudzuma mērvienība	Gabals
Svars	146 kg
Svara vienība	kg/100 gab.

Izmēri

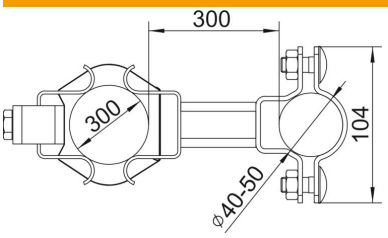

Izmērs D, min.	300 mm
Izmērs L	300 mm

Tehniskie dati

Pielāgots	ø 50–300 mm
ROHS atbilstība	jā