# Tehnisko datu lapa

## Kabeļu rene RKS-Magic® 60, sniegbalta

## Preces numurs: 6048255

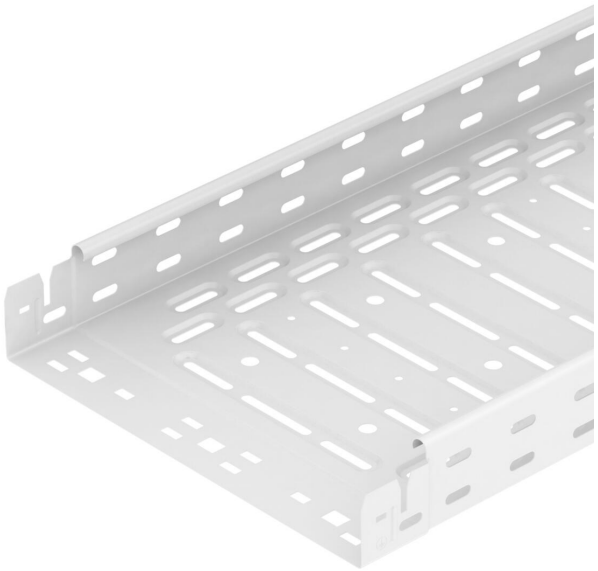

Kabeļu rene ar iebūvētu ātrās stiprināšanas sistēmu. Sānu malās ir 7 x 20 mm perforējums papildu savienošanas un montāžas elementu instalācijai. Ar 11 mm caurumiem pamatnē tiešai vītņstieņu piekarei. Lietderīgais garums 3000 mm.
Kabeļu renes virsma ir cinkota ar nepārtrauktās joslas metodi, uz redzamajām virsmām ir balts (RAL 9010) pulvera pārklājums.
Fasondetaļas baltā krāsas tonī (RAL 9010) ar pulvera pārklājumu, un citas krāsas pēc pieprasījuma.
Magnētiskā ekranējuma efektivitāte bez vāka 20 dB, ar vāku 50 dB.

CE

| | |
|---|---|
| St | Tērauds |
| PE 50S | PES50 – poliesters/epoksīds/redzamās virsmas pārklātas |

### Pamatdati

| | |
|---|---|
| Preces numurs | 6048255 |
| Tips | RKSM 620 FSK RW |
| Apzīmējums 1 | RKSM Kabeļu rene |
| Apzīmējums 2 | ātrais savienojums Magic |
| Ražotājs | OBO |
| Izmērs | 60x200x3050 |
| Krāsa | dzidri balts; RAL 9010 |
| Materiāls | Tērauds |
| Virsma | PES50 – poliesters/epoksīds/redzamās virsmas pārklātas |
| Virsmas standarts | |
| Mazākā VK vienība | 6 |
| Daudzuma mērvienība | Metrs |
| Svars | 200 kg |
| Svara vienība | kg/100 m |
| CO2 pēdas nospiedums (GWP) no šūpuļa līdz vārtiem | 4,5163 kg CO2e / 1 Metrs |

# Tehnisko datu lapa

## Kabeļu rene RKS-Magic® 60, sniegbalta

## Preces numurs: 6048255

### Izmēri

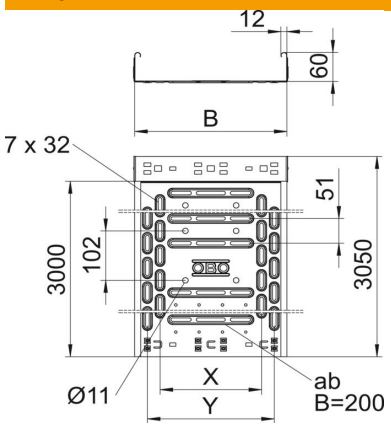


| | |
|---|---|
| Garums | 3 050 mm |
| Platums | 200 mm |
| Augstums | 60 mm |
| Loksnes biezums | 0,75 mm |
| Izmērs B | 200 mm |
| Izmērs x | 100 mm |
| Izmērs y | 150 mm |

### Tehniskie dati

| | |
|---|---|
| Savienotāja izpildījums | iebūvēts savienotājs |
| Stiprinājuma veids, montāžas sistēma | Grīda Griesti Siena |
| Iztur cilvēka svaru | nē |
| Perforēta pamatne | 1 |
| Funkciju nodrošināšana | jā |
| Ar augšējo daļu | nē |
| Grīdā izveidotas atveres montāžas vajadzībām | jā |
| NATO perforācijas šablons | nē |
| Derīgais šķērsgriezums | 118 cm² |
| Derīgais šķērsgriezums | 11800 mm² |
| ROHS atbilstība | jā |
| Nerūsējošs tērauds, kodināts | nē |
| Sānu caurumi | jā |
| Gara laiduma izpildījums | nē |
| Noslogošanas testa tips saskaņā ar IEC 61537 | II tips |
| Lietderīgais garums | 3000 mm |
| Kabeļu nesošās sistēmas savienotāju veids | Automātiskas fiksācijas stiprinājums |

# Tehnisko datu lapa

## Kabeļu rene RKS-Magic® 60, sniegbalta

## Preces numurs: 6048255

### Noslodze

| | |
|---|---|
| Ievietojamas balsta starplikas min. | 1 m |
| ievietojamas balsta starplikas maks. | 2,5 m |
| NEMA slodzes klase | 8AA |
| Balstu atstatums 1,0 m | 1,2 kN/m |
| Balstu atstatums 1,5 m | 0,9 kN/m |
| Balstu atstatums 2,0 m | 0,6 kN/m |
| Balstu atstatums 2,5 m | 0,4 kN/m |

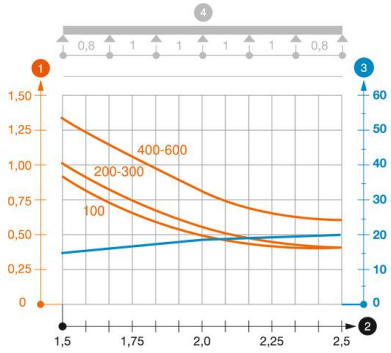


**RKSM 60 tipa kabeļu renes slodzes diagramma**

1. Pieļaujamais kabeļu renes/trepju noslogojums kN/m nereķinot slodzi instalācijas laikā
2. Attālums starp balstiem, m
3. Profila izliece mm pie pieļaujamās slodzes kN/m
4. Slodzes shēma pārbaudes laikā

Slodzes līkne ar mm izteiktu kabeļu renes/trepju platumu

Profila izlieces līkne atkarībā no balstu attāluma