Tehnisko datu lapa

Kabeļu rene RKS-Magic® 60, sniegbalta

Preces numurs: 6048263

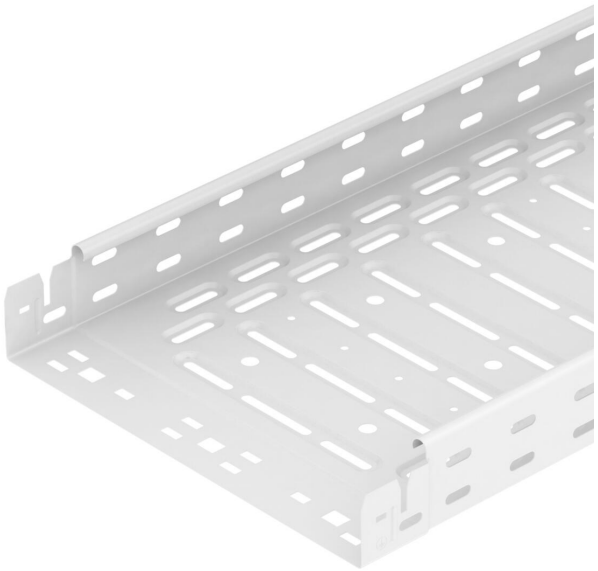

Kabeļu rene ar iebūvētu ātrās stiprināšanas sistēmu. Sānu malās ir 7 x 20 mm perforējums papildu savienošanas un montāžas elementu instalācijai. Ar 11 mm caurumiem pamatnē tiešai vītņstieņu piekarei. Lietderīgais garums 3000 mm.
Kabeļu renes virsma ir cinkota ar nepārtrauktās joslas metodi, uz redzamajām virsmām ir balts (RAL 9010) pulvera pārklājums.
Fasondetaļas baltā krāsas tonī (RAL 9010) ar pulvera pārklājumu, un citas krāsas pēc pieprasījuma.
Magnētiskā ekranējuma efektivitāte bez vāka 20 dB, ar vāku 50 dB.

CE

St Tērauds

PE 50S PES50 – poliesters/epoksīds/redzamās virsmas pārklātas

Pamatdati

Preces numurs	6048263
Tips	RKSM 660 FSK RW
Apzīmējums 1	RKSM Kabeļu rene
Apzīmējums 2	ātrais savienojums Magic
Ražotājs	OBO
Izmērs	60x600x3050
Krāsa	dzidri balts; RAL 9010
Materiāls	Tērauds
Virsma	PES50 – poliesters/epoksīds/redzamās virsmas pārklātas
Virsmas standarts	
Mazākā VK vienība	6
Daudzuma mērvienība	Metrs
Svars	461,3 kg
Svara vienība	kg/100 m
CO2 pēdas nospiedums (GWP) no šūpuļa līdz vārtiem	11,4723 kg CO2e / 1 Metrs

Tehnisko datu lapa

Kabeļu rene RKS-Magic® 60, sniegbalta

Preces numurs: 6048263

Izmēri

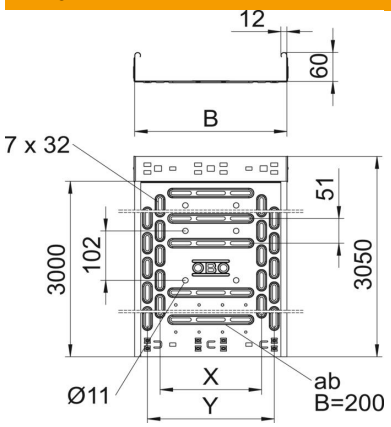

Garums	3 050 mm
Platums	600 mm
Augstums	60 mm
Loksnes biezums	0,9 mm
Izmērs B	600 mm
Izmērs t	400 mm
Izmērs x	450 mm
Izmērs y	550 mm

Tehniskie dati

Savienotāja izpildījums	iebūvēts savienotājs
Stiprinājuma veids, montāžas sistēma	Grīda Griesti Siena
Iztur cilvēka svaru	nē
Perforēta pamatne	1
Funkciju nodrošināšana	nē
Ar augšējo daļu	nē
Grīdā izveidotas atveres montāžas vajadzībām	jā
NATO perforācijas šablons	nē
Derīgais šķērsgriezums	358 cm²
Derīgais šķērsgriezums	35800 mm²
ROHS atbilstība	jā
Nerūsējošs tērauds, kodināts	nē
Sānu caurumi	jā
Gara laiduma izpildījums	nē
Noslogošanas testa tips saskaņā ar IEC 61537	II tips
Lietderīgais garums	3000 mm
Kabeļu nesošās sistēmas savienotāju veids	Automātiskas fiksācijas stiprinājums

Tehnisko datu lapa

Kabeļu rene RKS-Magic® 60, sniegbalta

Preces numurs: 6048263

Noslodze

Ievietojamas balsta starplikas min.	1 m
ievietojamas balsta starplikas maks.	2,5 m
NEMA slodzes klase	8AA
Balstu atstatums 1,0 m	2,1 kN/m
Balstu atstatums 1,5 m	1,35 kN/m
Balstu atstatums 2,0 m	0,9 kN/m
Balstu atstatums 2,5 m	0,6 kN/m

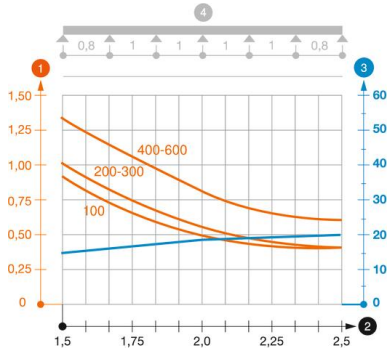

RKSM 60 tipa kabeļu renes slodzes diagramma

1. Pieļaujamais kabeļu renes/trepju noslogojums kN/m nereķinot slodzi instalācijas laikā
2. Attālums starp balstiem, m
3. Profila izliece mm pie pieļaujamās slodzes kN/m
4. Slodzes shēma pārbaudes laikā

Slodzes līkne ar mm izteiktu kabeļu renes/trepju platumu

Profila izlieces līkne atkarībā no balstu attāluma