Tehnisko datu lapa

Audio Cinch pieslēgums, 1 modulis, slīpa izeja, 1:1 savienojums, melni pelēks
Preces numurs: 6105081



Multivides stiprinājums ar divām Cinch pieslēguma ligzdām, paredzēts audio L / K, kabeļa izeja slīpa, pamatne piezīmēm, divi Cinch savienojumi (RCA) “ligzda-ligzda” veidā, krāsu kodējums sarkans/balts. Stiprinājuma plāksne ar automātiskās fiksācijas stiprinājumu, kas ir paredzēts horizontālai un vertikālai montāžai sistēmas vidē.

PC Polikarbonāts

Pamatdati

Preces numurs	6105081
Tips	MTS-2R F SWGR1
Apzīmējums 1	Media adapteris audio tulpe
Apzīmējums 2	2x vietīgs, rozete-rozete
Ražotājs	OBO
Izmērs	45x45mm
Krāsa	pelēkmelna; RAL 7021
Materiāls	Polikarbonāts
Mazākā VK vienība	1
Daudzuma mērvienība	Gabals
Svars	2,7 kg
Svara vienība	kg/100 gab.
CO2 pēdas nospiedums (GWP) no šūpuļa līdz vārtiem	0,1833 kg CO2e / 1 Gabals

Tehnisko datu lapa

Audio Cinch pieslēgums, 1 modulis, slīpa izeja, 1:1 savienojums, melni pelēks

Preces numurs: 6105081

Izmēri

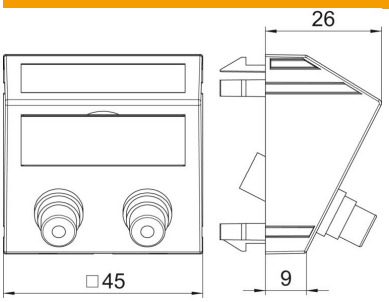

Platums	45 mm
Augstums	45 mm

Tehniskie dati

Vienību skaits	1
Virsmas noformējums	matēta
Stiprinājuma veids	nofiksēt
Nesatur halogēnus	jā
Atvāžams vāciņš	nē
Lustras spailes	nē
Ar uzdruku	nē
Ar aizsardzību pret putekļiem	nē
ROHS atbilstība	jā
Aizsardzības veids	IP20
Dziļums	26 mm
Nesošais gredzens	nē
Caurspīdīgs	nē
Pielietojums	Cinch
Iespēja atbrīvot no sprieguma	nē
Salikšana	Pamatelements ar galveno nosegplāksni
Izplūdes virziens	slīps