Tehnisko datu lapa

Iekšējā stūra profils, ierīču montāžas kanālam Rapid 45-2, tips GK-53130

Preces numurs: 6113242

90° iekšējais stūris ierīču montāžas kanālu Rapid 45-2 virziena maiņai.

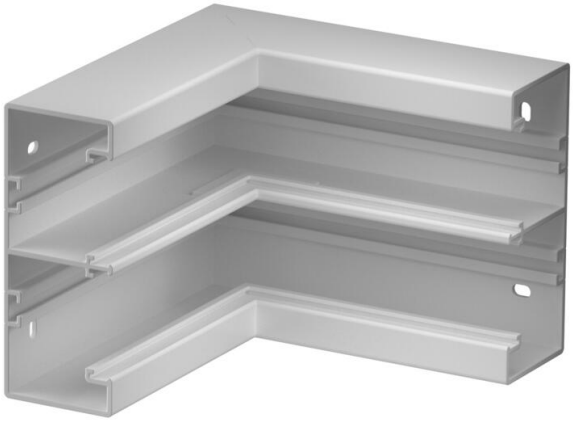

PVC Polivinilhlorīds

Pamatdati

Preces numurs	6113242
Tips	GK-IS53130LGR
Apzīmējums 1	Iekšējais stūris
Apzīmējums 2	Stabils, neregulējams
Ražotājs	OBO
Izmērs	175x175x130
Krāsa	gaiši pelēks; RAL 7035
Materiāls	Polivinilhlorīds
Mazākā VK vienība	1
Daudzuma mērvienība	Gabals
Svars	44,4 kg
Svara vienība	kg/100 gab.
CO2 pēdas nospiedums (GWP) no šūpuļa līdz vārtiem	1,9876 kg CO2e / 1 Gabals

Tehnisko datu lapa

Iekšējā stūra profils, ierīču montāžas kanālam Rapid 45-2, tips GK-53130

Preces numurs: 6113242

Izmēri

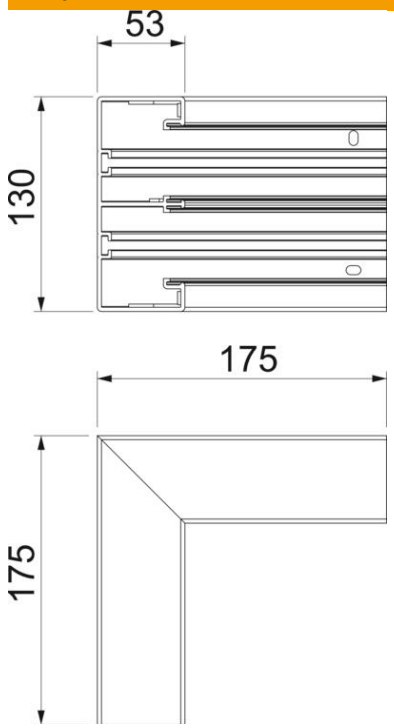

Garums	175 mm
Platums	130 mm
Augstums	53 mm

Tehniskie dati

Vāku skaits	2
Izpildījums	Apakšējā daļa
Forma	Simetrisks
sarkans; RAL 3000	53 x 130 mm
paredzēts kanāla platumam	130 mm
paredzēts kanāla augstumam	53 mm
Nesatur halogēnus	nē
Kabeļu skava	nē
Kanāla savienotājs	nē
Augšējo daļu montāžas veids	iekšpusē
Grīdā izveidotas atveres montāžas vajadzībām	jā
Augšējās daļas platums	45 mm
Augšējās daļas platums 2	45 mm
Augšējās daļas platums 3	0 mm
Aizsardzības veids	IP40
Aizsargplēve	jā
Aizsardzības pakāpes IK kods	IK08
Izmantošanas temperatūras diapazons maks.	60 °C
Izmantošanas temperatūras diapazons min.	-15 °C
Leņķa diapazons maks.	90 mm

Tehnisko datu lapa

Iekšējā stūra profils, ierīču montāžas kanālam Rapid 45-2, tips GK-53130

Preces numurs: 6113242

Tehniskie dati	
Leņķa diapazons min.	90 mm