Tehnisko datu lapa

Iekšējā stūra vāks, ierīču montāžas kanālam Rapid 45-2, tips GK-53165

Preces numurs: 6113442

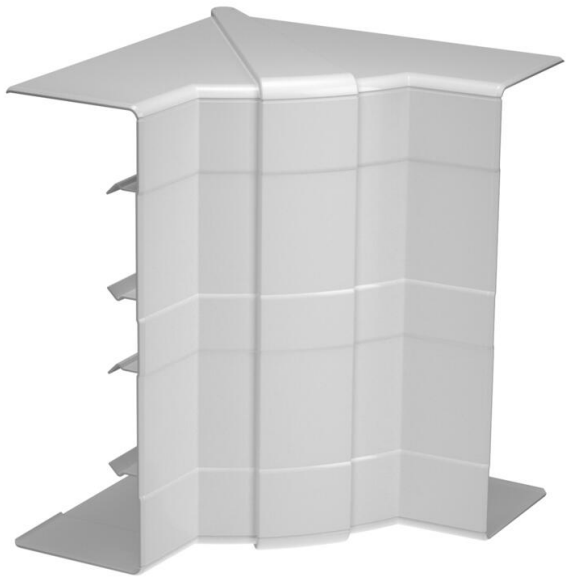

Iekšējais stūris ierīču montāžas kanālu Rapid 45-2 virziena maiņai. Fasondetaļas iespējams regulēt 83-97° diapazonā.

PC/ABS Polikarbonāts/Acrylnitril-Butadien-Styrol

Pamatdati

Preces numurs	6113442
Tips	GK-IH53165LGR
Apzīmējums 1	Iekšējais stūris
Apzīmējums 2	regulējams
Ražotājs	OBO
Izmērs	175x145x145
Krāsa	gaiši pelēks; RAL 7035
Materiāls	Polikarbonāts/Acrylnitril-Butadien-Styrol
Mazākā VK vienība	1
Daudzuma mērvienība	Gabals
Svars	15,634 kg
Svara vienība	kg/100 gab.
CO2 pēdas nospiedums (GWP) no šūpuļa līdz vārtiem	1,0424 kg CO2e / 1 Gabals

Tehnisko datu lapa

Iekšējā stūra vāks, ierīču montāžas kanālam Rapid 45-2, tips GK-53165

Preces numurs: 6113442

Izmēri

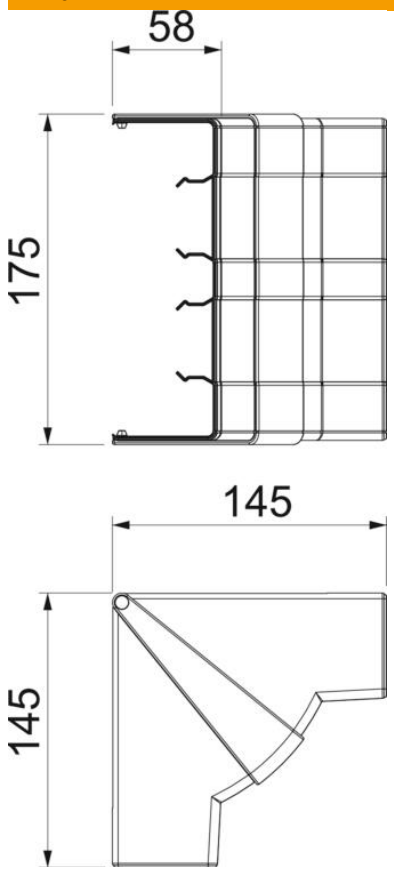

Garums	145 mm
Platums	175 mm
Augstums	58 mm

Tehnisko datu lapa

Iekšējā stūra vāks, ierīču montāžas kanālam Rapid 45-2, tips GK-53165

Preces numurs: 6113442

Tehniskie dati

Vāku skaits	1
Izpildījums	Apvalka detaļa
Forma	Simetrisks
sarkans; RAL 3000	53 x 165 mm
paredzēts kanāla platumam	165 mm
paredzēts kanāla augstumam	53 mm
Nesatur halogēnus	jā
Kabeļu skava	nē
Kanāla savienotājs	nē
Augšējo daļu montāžas veids	vispārējs
Grīdā izveidotas atveres montāžas vajadzībām	nē
Augšējās daļas platums	0 mm
Augšējās daļas platums 2	0 mm
Augšējās daļas platums 3	0 mm
ROHS atbilstība	jā
Aizsardzības veids	IP40
Aizsargplēve	nē
Aizsardzības pakāpes IK kods	IK08
Izmantošanas temperatūras diapazons maks.	60 °C
Izmantošanas temperatūras diapazons min.	-15 °C
Leņķa diapazons maks.	97 mm
Leņķa diapazons min.	83 mm