Tehnisko datu lapa

Savienojums SL KUP2070

Preces numurs: 6132232

Kanāla savienotājs grīdlīstes kanālam SL, SL-L un SL-T. Atsevišķo kanāla augšējo daļu saskarnes punktu savienošanai.
Vienkārši uzspraužams ar noformētiem fiksācijas āķiem.



PVC Polivinilhlorīds

Pamatdati

Preces numurs	6132232
Tips	SL KUP2070 lgr
Apzīmējums 1	Savienojums
Apzīmējums 2	SL 20x70 7035
Ražotājs	OBO
Krāsa	gaiši pelēks; RAL 7035
Materiāls	Polivinilhlorīds
Mazākā VK vienība	10
Daudzuma mērvienība	Gabals
Svars	0,53 kg
Svara vienība	kg/100 gab.
CO2 pēdas nospiedums (GWP) no šūpuļa līdz vārtiem	0,0346 kg CO2e / 1 Gabals

Tehnisko datu lapa

Savienojums SL KUP2070

Preces numurs: 6132232

Izmēri

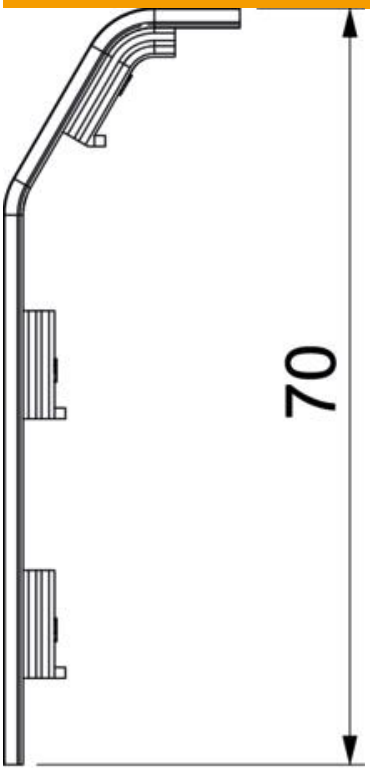

Garums	24 mm
Augstums	70 mm

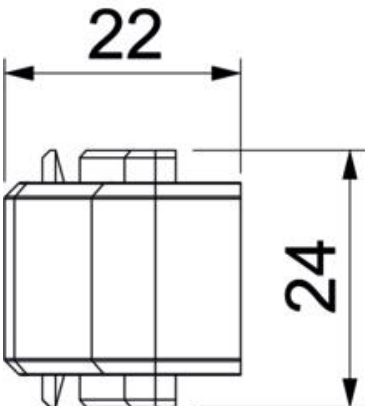

Tehnisko datu lapa

Savienojums SL KUP2070

Preces numurs: 6132232

Tehniskie dati

Dekors	bez
Vāka blīvēšanas mēlīte	bez
Nesatur halogēnus	nē
ROHS atbilstība	jā
Aizsardzības veids	IP40
Aizsardzības pakāpes IK kods	IK06
Izmantošanas temperatūras diapazons maks.	60 °C
Izmantošanas temperatūras diapazons min.	-5 °C