Tehnisko datu lapa

Iekšējā stūra vāks, kanāla tipam WDK 60060

Preces numurs: 6182194

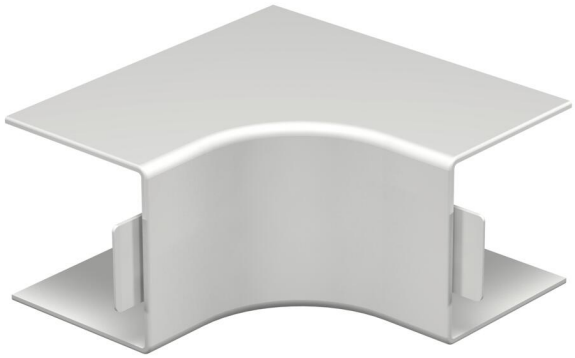

Iekšējais stūris WDK kanālu virziena maiņai.
Fasondetaļas visbiežāk ir izgatavotas kā pārsega fasondetaļas.

PVC Polivinilhlorīds

Pamatdati

Preces numurs	6182194
Tips	WDK HI60060LGR
Apzīmējums 1	Iekšēja stūra vāks
Ražotājs	OBO
Izmērs	60x60mm
Krāsa	gaiši pelēks; RAL 7035
Materiāls	Polivinilhlorīds
Mazākā VK vienība	2
Daudzuma mērvienība	Gabals
Svars	10,932 kg
Svara vienība	kg/100 gab.
CO2 pēdas nospiedums (GWP) no šūpuļa līdz vārtiem	0,3051 kg CO2e / 1 Gabals

Izmēri

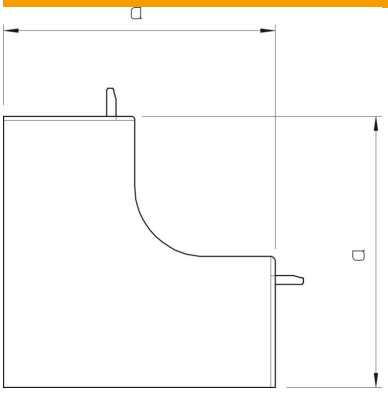

Garums	130 mm
Platums	60 mm
Augstums	60 mm
Izmērs a	130 mm

Tehnisko datu lapa

Iekšējā stūra vāks, kanāla tipam WDK 60060

Preces numurs: 6182194

Tehniskie dati

Izpildījums	Apvalka detaļa
Stiprinājuma veids	uzstiprināms
Funkciju nodrošināšana	nē
Nesatur halogēnus	nē
ROHS atbilstība	jā
Aizsardzības veids	IP30
Aizsargplēve	nē
Aizsardzības pakāpes IK kods	IK04
Izmantošanas temperatūras diapazons maks.	60 °C
Izmantošanas temperatūras diapazons min.	-5 °C
Leņķa diapazons maks.	90 mm
Leņķa diapazons min.	90 mm