Tehnisko datu lapa

Kabeļu trepes ar trapeces veida spraisli, vieglas ALU

Preces numurs: 7099728

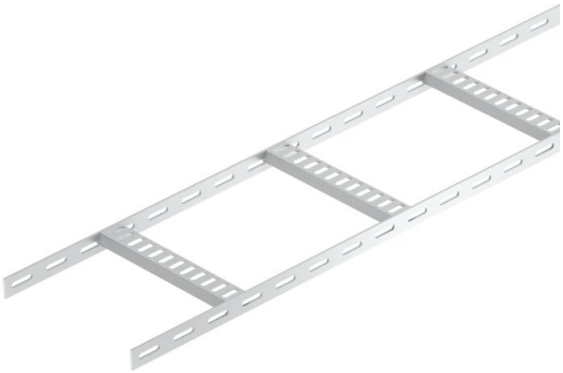

Kuģu būvei paredzētas kabeļu trepes ar caurumotu sānu profilu, malas augstums 25 mm, ar iemetinātiem, ar vaļējo pusi uz leju vērstiem un perforētiem trapeces formas spraišļiem.
Kuģu būvei paredzētās kabeļu trepes pēc pieprasījuma var piegādāt, izgatavotas arī no neapstrādāta tērauda.

Alu Alumīnijs

GB beicēta

Pamatdati

Preces numurs	7099728
Tips	SL 42 200 ALU
Apzīmējums 1	Kabeļu trepe kuģu būvniecībai
Apzīmējums 2	ar trapecveida sliedi
Ražotājs	OBO
Izmērs	25x206x2000
Krāsa	alumīnijs
Materiāls	Alumīnijs
Virsma	beicēta
Virsmas standarts	
Mazākā VK vienība	2
Daudzuma mērvienība	Metrs
Svars	52,5 kg
Svara vienība	kg/100 m
CO2 pēdas nospiedums (GWP) no šūpuļa līdz vārtiem	8,6121 kg COe / 1 Metrs

Tehnisko datu lapa

Kabeļu trepes ar trapeces veida spraisli, vieglas ALU

Preces numurs: 7099728

Izmēri

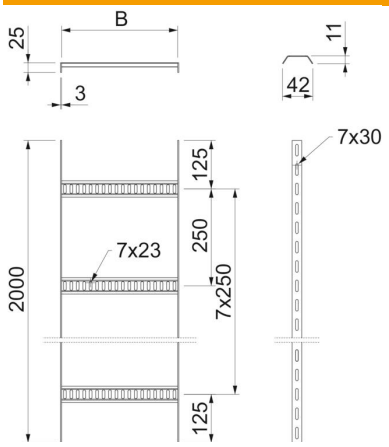

Garums	2 000 mm
Platums	200 mm
Augstums	25 mm
Izmērs B	206 mm

Tehniskie dati

Spraišļu izpildījums	Caurumots profils
Sānu malas konstrukcija	plakans profils
Spraišļa stiprinājums	metināts
Funkciju nodrošināšana	nē
ROHS atbilstība	jā
Nerūsējošs tērauds, kodināts	nē
Sānu caurumi	jā
Attālums starp spraišļiem	250 mm
Gara laiduma izpildījums	nē
Metāla biezums	3 mm

Noslodze

Balstu atstatums 1,0 m	0,75 kN/m
Balstu atstatums 1,5 m	0,2 kN/m
Balstu atstatums 2,0 m	0,1 kN/m

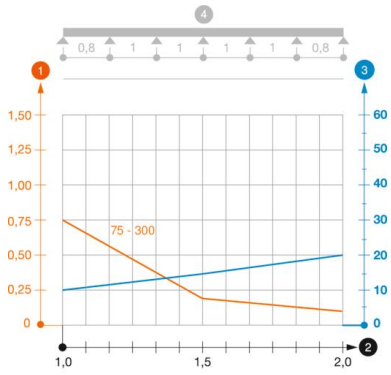

Slodzes diagramma, kabeļu trepes, tips SL42 ALU

1. Pieļaujamais kabeļu renes/trepju noslogojums kN/m nereķinot slodzi instalācijas laikā
2. Attālums starp balstiem, m
3. Profila izliece mm pie pieļaujamās slodzes kN/m
- Slodzes līkne ar mm izteiktu kabeļu renes/trepju platumu
- Profila izlieces līkne atkarībā no balstu attāluma
4. Slodzes shēma pārbaudes laikā