Tehnisko datu lapa

Iespraužama blīve T sērijas FireBox

Preces numurs: 7205675

Mīksto iespraužamo blīvi, pakāpeniski to nogriežot, var pielāgot attiecīgajam kabeļa diametram.
Krāsa: pasteļa oranža.



TPE Termoplastisks elastomērs

Pamatdati

Preces numurs	7205675
Tips	EDK 25 OR
Apzīmējums 1	Ieliktņa blīvslēgs
Apzīmējums 2	priekš FireBox T-Serie
Ražotājs	OBO
Izmērs	M25
Krāsa	pasteļoranžs; RAL 2003
Materiāls	Termoplastisks elastomērs
Mazākā VK vienība	10
Daudzuma mērvienība	Gabals
Svars	0,214 kg
Svara vienība	kg/100 gab.
CO2 pēdas nospiedums (GWP) no šūpuļa līdz vārtiem	0,0158 kg CO2e / 1 Gabals

Tehnisko datu lapa

Iespraužama blīve T sērijas FireBox

Preces numurs: 7205675

Izmēri

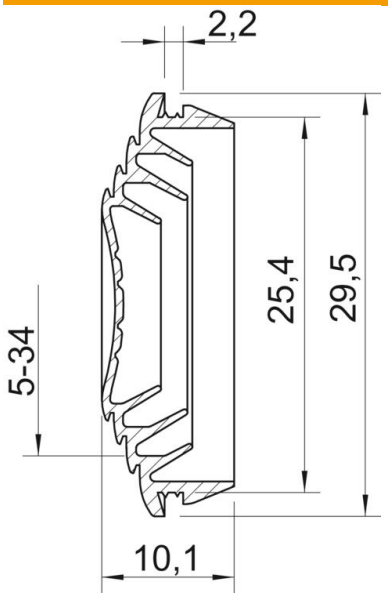

Izmērs A	2,2 mm
Izmērs D1	29,5 mm
Izmērs D2	25,4 mm
Izmērs D3	5 mm
Izmērs D4	10 mm
Izmērs D5	15 mm
Izmērs D6	18
Izmērs D7	22
Izmērs L	10,1 mm

Tehniskie dati

Izpildījums	nogriežams
diametram maks.	22 mm
diametram min.	0 mm
sienas biezumam min.	2,2 mm
Lielums	M25
Nesatur halogēnus	nē
Nominālais diametrs	25 mm
ROHS atbilstība	jā