Tehnisko datu lapa

FireBox T160 ar iespraužamu blīvi, dubultās skavas

Preces numurs: 7205748



Kabeļu nozarkārba ar keramiskām dubultajām spailēm un mīkstām iespraužamām blīvēm. Pietiekama vadu izvietošanas telpa ar diagonāli izkārtotiem pieslēguma mezgliem ar pilnībā iepriekš uzmontētām noturīgām pret augstu temperatūru keramikas spailēm. Zaļi-dzelteni marķēta aizsargvada spaile. Stiprinājums pie labi pieejamiem ārējiem uzliktņiem. Atļautie kabeļu garumi ar elektrisko funkciju nodrošināšanu atbilstoši DIN 4102, 12. daļai ar klasēm E30, E60 un E90.

Ieskaitot 2 x enkurskrūves MMSplus P 6x35.

E30 E60 E90 IP 66

PP Polipropilēns

Pamatdati

Preces numurs	7205748
Tips	T160ED 10-2A
Apzīmējums 1	Savienojuma kārba
Apzīmējums 2	funkciju nodrošināšanai
Ražotājs	OBO
Izmērs	190x150x77
Krāsa	pasteļoranžs; RAL 2003
Materiāls	Polipropilēns
Mazākā VK vienība	1
Daudzuma mērvienība	Gabals
Svars	71,998 kg
Svara vienība	kg/100 gab.
CO2 pēdas nospiedums (GWP) no šūpuļa līdz vārtiem	2,3953 kg CO2e / 1 Gabals

Tehnisko datu lapa

FireBox T160 ar iespraužamu blīvi, dubultās skavas

Preces numurs: 7205748

Izmēri

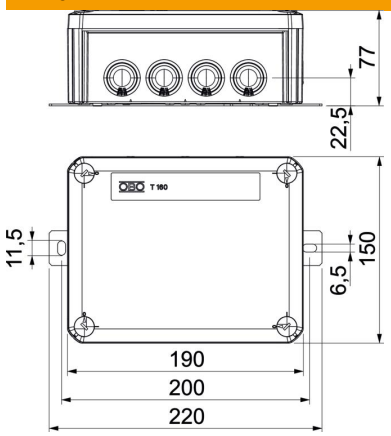

Garums	190 mm
Platums	150 mm
Augstums	77 mm
Izmērs B	150 mm
Izmērs H	77 mm
Izmērs L	190 mm
Izmērs L1	200 mm
Izmērs L2	220 mm

Tehniskie dati

Virknējams	nē
Ievadu skaits	12
Spaiļu skaits	5
Korpusa caurvada veids	Pakāpju membrāna, nogriežama
Nominālais izolācijas spriegums Ui	690 V
Aprīkojums	Spaile
Vāks	nav caurspīdīgs
Vāka nostiprināšana	skrūvēts
Ievads no aizmugures	nē
Atveres	7 x M25 5 x M32
Sprādziendroša konstrukcija	nē
Forma	taisnstūra
Elektrosistēmu funkciju	E 90
sprādzienbīstamai zonai	bez
sprādzienbīstamai zonai, gāze	bez
sprādzienbīstamai zonai, putekļi	bez
Nesatur halogēnus	jā
Atvēruma iekšējais izmērs	176x135x67 mm
Ekranizēts	nē
ar vāku	jā
Nominālais diametrs maks.	10 mm²
Nominālais diametrs min.	4 mm²
Nominālais spriegums	660 V
Plombējams	nē
ROHS atbilstība	atbrīvots
Triecienizturīgs	nē
Aizsardzības veids	IP66
Caurspīdīgs vāks	nē
Noturīgs pret laikapstākļu iedarbību	nē