Tehnisko datu lapa

Ierīču montāžas kārba ar tubusu un rokturi, GES R2, niķelēta-oksidēta

Preces numurs: 7408859



Ierīču montāžas kārba ar tubusu un rokturi, paredzēta grīdas kārbām GES R2, lai tieši iemontētu instalācijas kārbā MT R2 iekštelpās.

Tubuss atbilst EN 50085-2-2 prasībām attiecībā uz grīdām ar mitro kopšanu arī tad, ja grīdas kārba tiek izmantota.

IP 66 IK 10

Zn Cinka lējums zem spiediena

Ni-Ox niķelēts-oksidēts

Pamatdati

Preces numurs	7408859
Tips	GES R2T Ni-O
Apzīmējums 1	Tubusa vāks
Apzīmējums 2	ar rokturi
Ražotājs	OBO
Izmērs	140 mm
Materiāls	Cinka lējums zem spiediena
Virsma	niķelēts-oksidēts
Virsmas standarts	
Mazākā VK vienība	1
Daudzuma mērvienība	Gabals
Svars	100,612 kg
Svara vienība	kg/100 gab.
CO2 pēdas nospiedums (GWP) no šūpuļa līdz vārtiem	2,9086 kg CO2e / 1 Gabals

Tehnisko datu lapa

Ierīču montāžas kārba ar tubusu un rokturi, GES R2, niķelēta-oksidēta

Preces numurs: 7408859

Izmēri

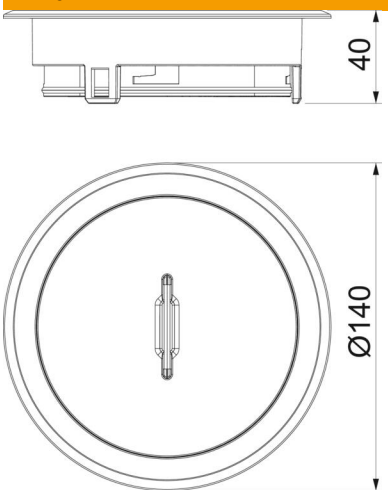

Tehniskie dati

Izpildījums	apaļš
Kabeļu izvada izpildījums	Iegremdējams tubuss
Grīdas seguma aizsardzības rāmis	jā
Grīdas kopšana	mitrs
Piemērots dubulto grīdu montāžai	jā
Piemērots iebūvēšanai dobās grīdās	jā
Piemērots mitrajai kopšanai	jā
Piemērots zemgrīdas kanālam	nē
Ar izgriezumu grīdas segumam	nē
Standarts	EN 50085-2-2
ROHS atbilstība	jā
Aizsardzības veids (IP) izmantošanas stāvoklī	IP20
Aizsardzības veids (IP) neizmantotā stāvoklī	IP66
Aizsardzības pakāpes IK kods	IK10
Vertikālā slodze, liels laukums	līdz 15 000 N
Vertikālā slodze, mazs laukums	līdz 3 000 N
Atļaujas	VDE
Atvēršanas mehānisms	Roktura skava